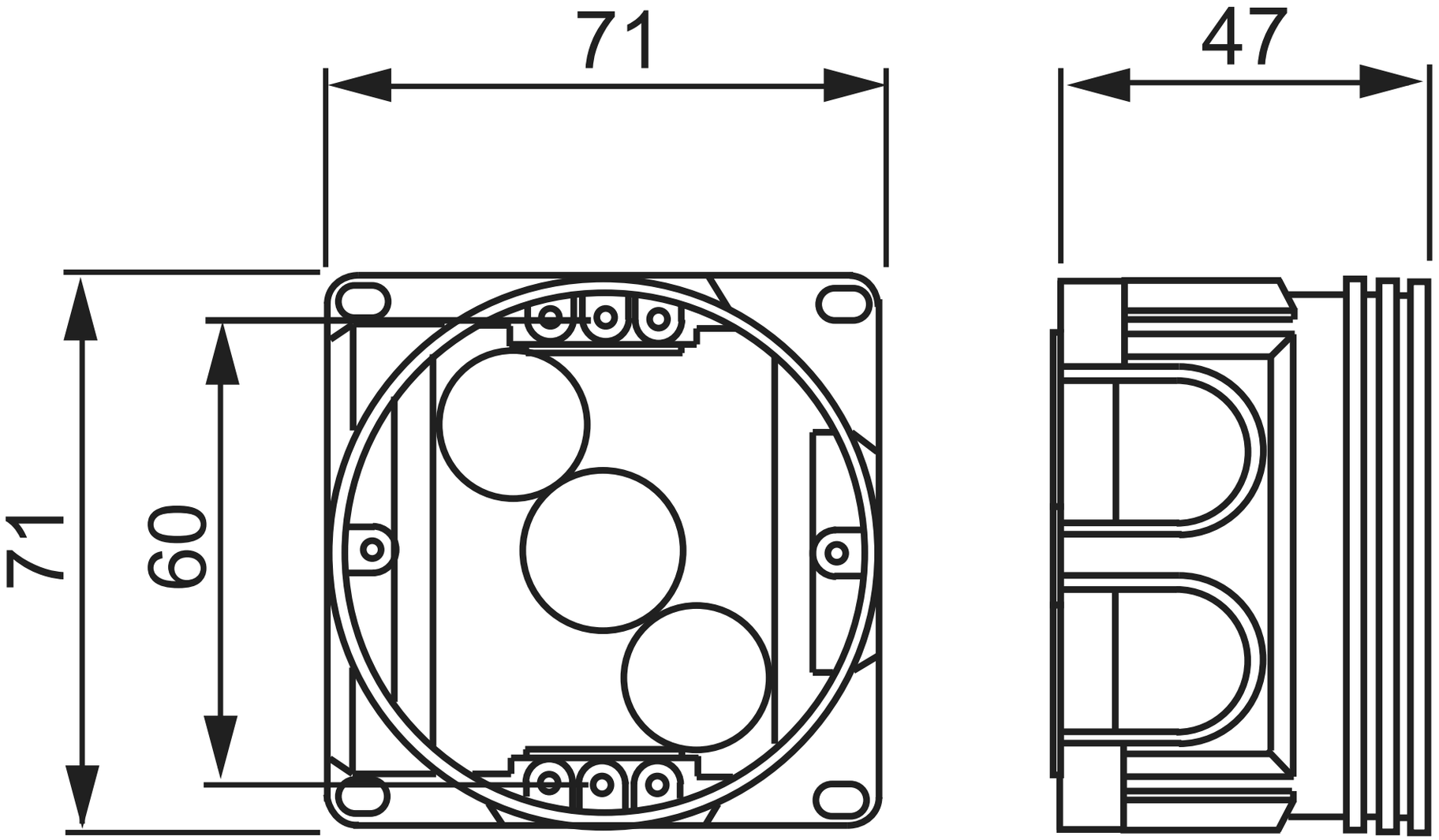
71
47
71
60