1 CONNECTION

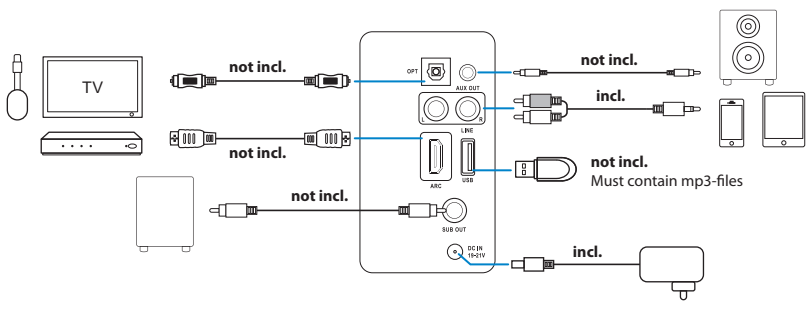

Note! Check audio format on all devices:

~~Multichannel~~
~~Dolby Digital~~
~~DTS~~

Stereo ✓
PCM

Note! When using HDMI, make sure the HDMI port on the TV supports ARC.

2 REMOTE CONTROL

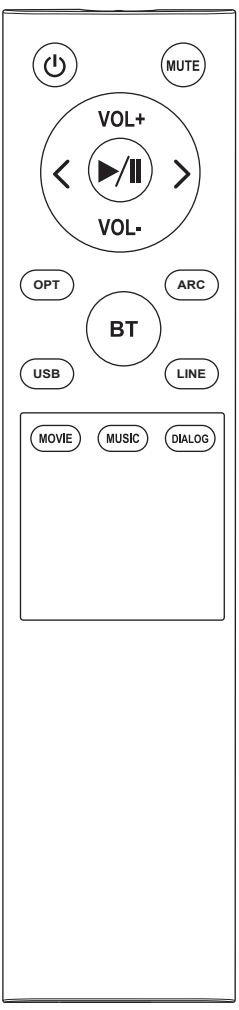

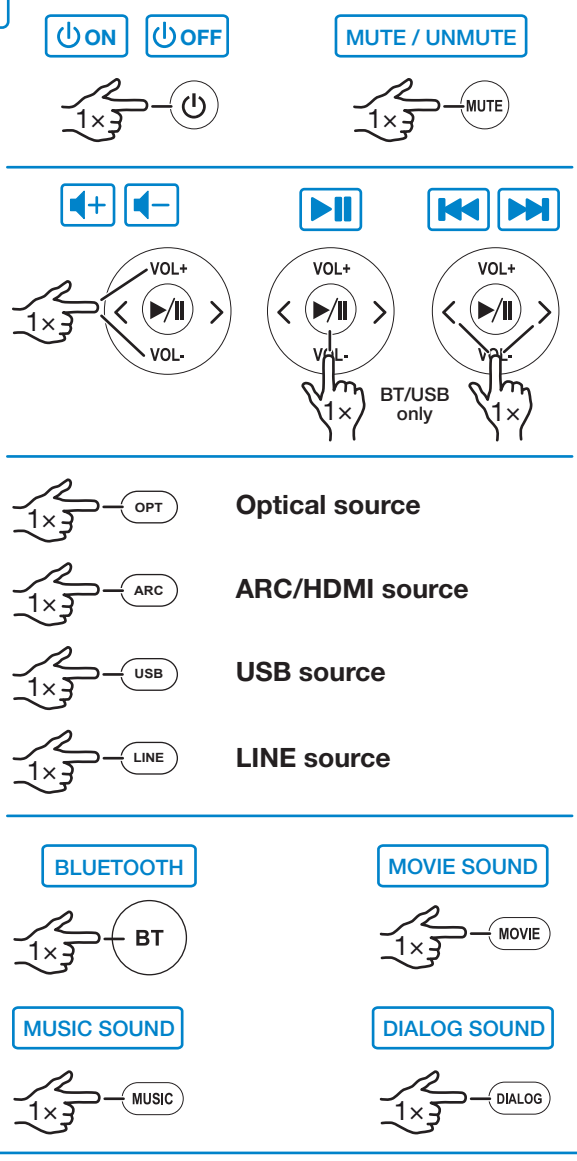

3 LED

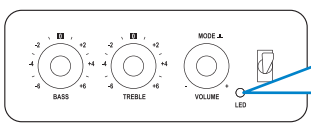

- Bluetooth
- Optical
- HDMI
- LINE
- USB
- Standby

4 CONTROLS

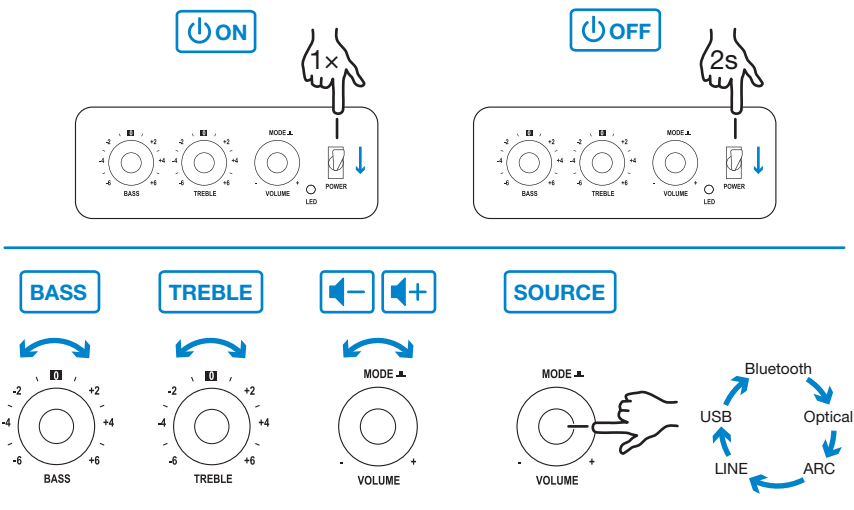

5 BLUETOOTH

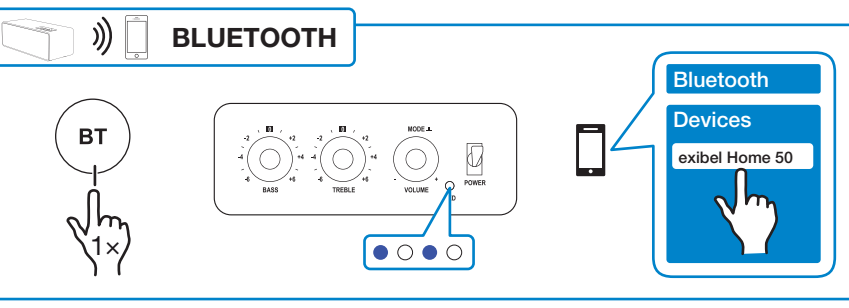

Simplified EU Declaration Of Conformity

Hereby, Clas Ohlson AB declares that the radio equipment type **ST08** is in compliance with Directive 2014/53/EU. The full text of the EU declaration of conformity is available at the following internet address: www.clasohlson.com

exibel®

ST08
39-4492

Safety

- Protect your hearing. Listening on high volume for prolonged periods can lead to permanent hearing loss. Set the volume to a low level before using the product.
- Be careful when using the product if it poses a possible danger to yourself or others due to your inability to clearly hear your surroundings.
- Never subject the product to high temperature, dust, heavy vibration, impacts, humidity or moisture.
- Keep the product away from water or other liquids.
- Do not place the product in continuous sunlight or near naked flames.
- Never attempt to tamper with or modify the product in any way.

Säkerhet

- Skydda din hörsel. Lyssning med hög volym under lång tid kan leda till bestående hörselskador. Ställ in volymen på en låg nivå innan du börjar använda produkten.
- Var försiktig med att använda produkten om det kan innebära fara för dig själv och andra att du inte kan höra omgivande ljud.
- Utsätt aldrig produkten för höga temperaturer, dammig miljö, starka vibrationer, stötar, fukt eller väta.
- Håll undan produkten från vatten och annan vätska.
- Placera inte produkten i ihållande solljus eller i närheten av öppen eld.
- Försök inte ta isär eller modifiera produkten på något sätt.

Sikkerhet

- Beskytt hørselen din. Høyt volum over tid kan føre til varige hørselsskader. Still volumet på et lavt nivå før du begynner å bruke hodetelefonen.
- Vær forsiktig med å bruke hodetelefonen hvis det kan være til fare for deg selv og andre at du ikke hører lyder fra omgivelsene rundt deg.
- Utsett aldri produktet for høye temperaturer, fuktighet, støvete omgivelser, sterke vibrasjoner eller støt.
- Produktet må holdes unna vann og andre væsker.
- Plasser ikke produktet i vedvarende sollys eller nær åpen ild.
- Produktet må ikke modifiseres eller endres på.

Turvallisuus

- Suojaa kuulosi. Pitkäaikainen kuuntelu kovalla äänenvoimakkuudella saattaa johtaa pysyviin kuulovaurioihin. Säädä äänenvoimakkuus matalaksi, ennen kuin aloitat kuulokkeiden käytön.
- Jos sinulle tai muille henkilöille voi aiheutua vaaraa siitä, että et kuule ympäristön ääniä, ole varovainen kuulokkeita käyttäessäsi.
- Älä altista laitetta korkeille lämpötiloille, pölylle, tärinälle, iskuille, kosteudelle tai vedelle.
- Älä altista laitetta vedelle tai muille nesteille.
- Älä sijoita laitetta aurinkoiseen paikkaan tai avotulen läheisyyteen.
- Älä pura tai muuta laitetta millään tavalla.

Sikkerhed

- Beskyt dit hørelse. At lytte ved høj lydstyrke i længere tid kan føre til varige høreskader. Indstil lydstyrken til et lavt niveau, inden du begynder at bruge produktet.
- Vær forsigtig med at bruge produktet, hvis det kan udgøre en fare for dig selv og andre, at du ikke kan høre lyde fra omgivelserne.
- Udsæt aldrig produktet for høje temperaturer, støvede omgivelser, stærke vibrationer, stød, fugt eller vand.
- Hold produktet væk fra vand og andre væsker.
- Placer ikke produktet i vedvarende sollys eller i nærheden af åben ild.
- Forsøg ikke at skille produktet ad eller modificere det på nogen måde.

Specifications

Channel	2.0
Bluetooth	5.3
Output Power	50W (2×25W)
Power supply	DC 19V / 1.65A
Speakers	
Tweeter	1.25'' / 8Ω / ×2
Full range	4'' / 4Ω / ×2
Input	Bluetooth 5.3, Optical, AUX, USB, HDMI (ARC), LINE, SUB OUT
Bass Port	bass reflex tube ×2
DSP	Movie / Music / Dialog
Frequenzy	45Hz-20KHz
S/R	≥ 80dB
Distortion	≤ 1%
Size (l×w×h)	431 × 175 × 150 mm