Stand Mixer

SE | Köksassistent
NO| Kjøkkenmaskin
FI | Yleiskone
DK | Køkkenmaskine

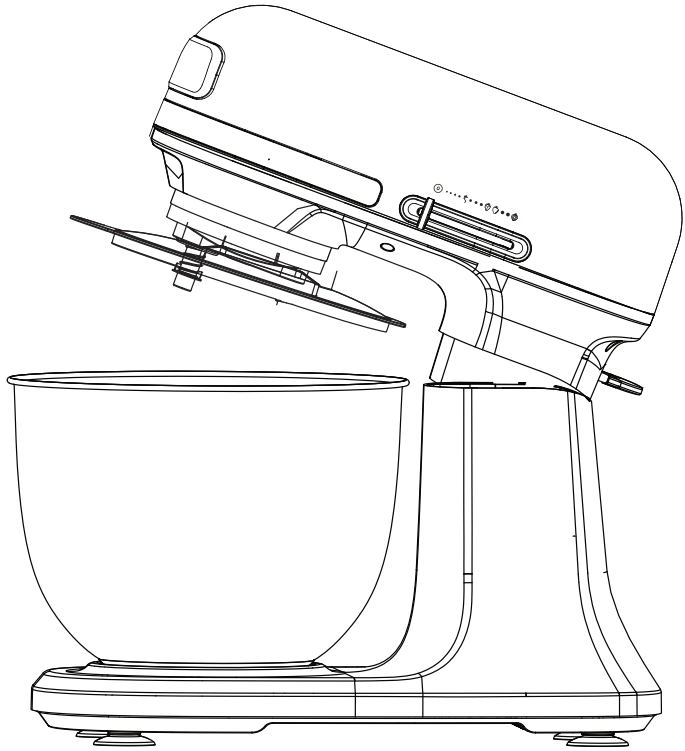

Art.no. 10-2-303

Model CY-626A

Ver. 20261116

English
Svenska
Norsk
Suomi
Dansk

Stand mixer (1200 W)

Art. no. 10-2-303 Model CY-626A

Please read the entire instruction manual before using the product and then keep it for future reference. We accept no liability for any errors in the text or images and we reserve the right to make any necessary changes to technical data. If you have technical problems or other questions, please contact our customer service team (see the address details on the back).

Safety

Warning:

- The product must only be used as described in this instruction manual. If you use the product incorrectly, this could result in serious injury and damage to the product and to other property.
- The product is only intended for normal use in the home, as described in this instruction manual, and in similar settings, such as canteens, offices, hotels and hostels.
- Only use the product when it is standing on a firm, level surface with plenty of space around it. Do not use it in an enclosed space, such as a cupboard.
- The product must only be plugged into an earthed 220–240 V AC, 50/60 Hz wall socket.
- Do not put the product anywhere where it could fall into water or other liquids.
- Always unplug the product from the wall socket when it is not in use, before it is assembled/disassembled and before it is cleaned.
- Do not use the product if it or its power cable is damaged in any way.
- If the power cable has been damaged, it must be replaced only by the manufacturer, an authorised service centre or a qualified electrician.
- Make sure that the cable never hangs down over the edge of the table or worktop.

- The cable must never come into direct contact with a hot surface such as a gas or electric hob.
- Never pull on the power cable to unplug the product from the wall socket. Always pull out the plug.
- Make sure that all the parts are correctly assembled and that the product is switched off before you connect it to the power supply.
- Never try to open the product or to repair, dismantle or modify it in any way.
- Repairs must only be carried out by a qualified service technician and only using original spare parts.
- The product can be used by children aged 8 and over and by people with any form of disability or with a lack of experience and knowledge which could put their safety at risk, provided that they have been given instruction in using the product safely and understand the potential risks.
- Keep the product and the power cable out of the reach of children under the age of 8.
- Never let children play with the product.
- Keep your fingers away from moving parts and accessories that are fitted to the stand mixer. Never put your hand or your fingers into the hinge mechanism or the bowl when the mixer is in use.



For indoor use only.

Product description

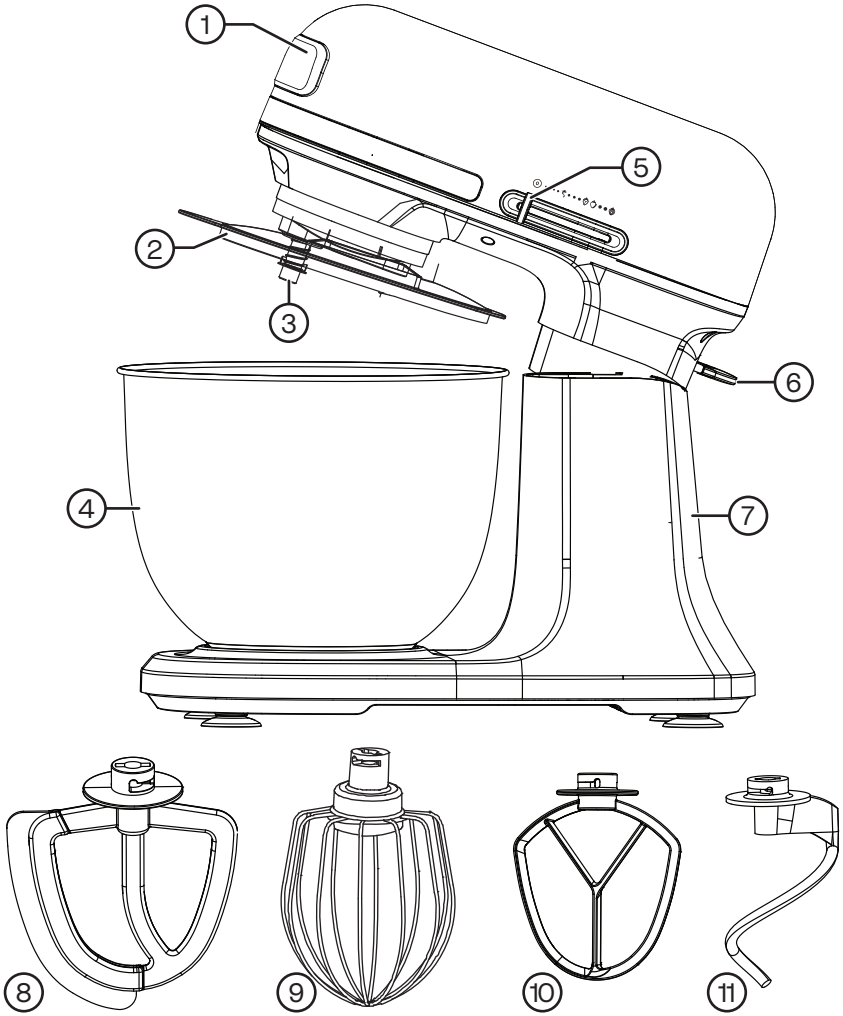

1. Tiltable motor unit
2. Cover
3. Accessory holder
4. Bowl
5. Speed control
6. Locking lever
7. Base with suction cups
8. Flexible flat beater
9. Whisk
10. Aluminium flat beater
11. Aluminium dough hook

Before using the product for the first time

Wash all the parts thoroughly before you use the stand mixer. **Note** The flat beater (10) and dough hook (11) cannot be washed in a dishwasher.

Using the product

Note The stand mixer can get hot when it is in use. Check the temperature and speed of the mixer and let it cool down before you use it again. If the mixer begins to run slowly, there may be too much food in the bowl. Divide the contents up and mix them in smaller batches.

Note Do not pour hot liquids into the mixer. They can splash and cause scald injuries.

1. Put the mixer on a firm, level surface. Press it onto the surface to make sure that the suction cups are attached.
2. Press down the lock lever (6) and tilt the motor unit back.
3. Fit the bowl by putting it in the base and turning it clockwise.
4. Fit the cover by sliding it over the accessory holder and pressing it into place.
5. Fit the accessory you want by inserting it into the groove in the holder and turning it anticlockwise.
   - **Dough hook** – for heavy dough, e.g. bread and pizza.
   - **Flexible flat beater** – for thin batter/light dough.
   - **Flat beater** – for thick batter/cake mix.
   - **Whisk** – for thin batter, egg whites, cream etc.
6. Add the ingredients to the bowl.
7. Gently lift the motor unit up a little way and press the lock lever down to unlock the pin. Carefully lower the motor unit. **Note** Crush hazard! Be careful that you don't trap your fingers.
8. Select the speed you want with the speed selector:

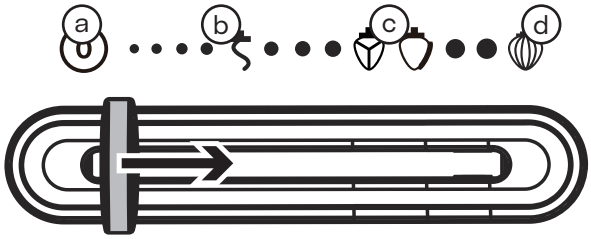

a. Off
b. Low speed, suitable for the dough hook
c. Medium speed, suitable for the flat beaters
d. High speed, suitable for the whisk

Cleaning

1. Unplug the product from the wall socket.
2. Press down the lock lever and tilt the motor unit back.
3. Remove the accessory, the cover and the bowl and wash them. **Note:** The flat beater (10) and the dough hook (11) cannot be washed in a dishwasher.
4. Wipe the outside of the mixer using a soft damp cloth. Use only a mild detergent. Never use solvents or corrosive chemicals.
5. Replace the cover, bowl and accessory when they are completely dry and store the mixer in a dry place at room temperature.

Troubleshooting

Problem	Solution
The stand mixer will not start.	• Check that the plug is properly plugged into a wall socket. • Check that the fuse in the wall socket has not blown. • Check that the mixer motor unit is fully folded down. The mixer will not start if it is raised.
The motor runs slowly when the mixer is in use.	There may be too much food in the bowl. Remove some of the dough or batter until the motor runs smoothly.
The stand mixer moves during use.	• Check that the suction cups are securely attached to the surface. Clean the suction cups and the surface if necessary. • Check that you have not exceeded the maximum capacity of the mixer.

Responsible disposal



This symbol indicates that the product should not be disposed of with general household waste. This applies throughout the entire EU. To prevent any harm to the environment or health hazards caused by incorrect waste disposal, the product must be handed in for recycling so that the materials can be disposed of in a responsible way. To recycle the product, take it to your local recycling facility or contact the retailer. They will ensure that the product is disposed of in a way that does not harm the environment.

Specifications

Power supply	220–240 V AC, 50–60 Hz
Power output	1200 W
Length of cable	1.2 m
Dimensions	35 × 24 × 35.5 cm
Weight	5.47 kg

Power consumption in off mode **< 0.3 W** | Standby mode - **N/A**

Köksassistent, 1200 W

Art.nr 10-2-303 Modell CY-626A

Läs igenom hela bruksanvisningen före användning och spara den sedan för framtida bruk. Vi reserverar oss för ev. text- och bildfel samt ändringar av tekniska data. Vid tekniska problem eller andra frågor, kontakta vår kundtjänst (se adressuppgifter på baksidan).

Säkerhet

Varning!

- Produkten får endast användas på det sätt som beskrivs i den här bruksanvisningen. Felaktig användning kan leda till allvarlig kroppskada eller till skada på produkten och på egendom.
- Produkten är endast avsedd för normalt bruk i hemmet på det sätt som beskrivs i den här bruksanvisningen och i liknande miljöer som t.ex. i personalmatsalar, kontor, hotell och vandrarhem.
- Använd endast produkten om den är placerad på en fast och stabil yta med gott om utrymmer runt om, ej om den är placerad i t.ex. ett skåp.
- Produkten får endast anslutas till ett korrekt installerat vägguttag med 220-240V AC, 50/60Hz.
- Placera inte produkten så att den kan falla ner i vatten eller annan vätska.
- Koppla alltid bort produkten från elnätet när den inte används, när du monterar ihop/isär delarna och när den ska rengöras.
- Använd inte produkten om den eller nätkabeln på något sätt är skadade.
- Om nätkabeln skadats får den, för att risk för elektrisk stöt eller brand ska undvikas, endast bytas av tillverkaren, dess serviceställe eller av en kvalificerad yrkesman.
- Se till att nätkabeln aldrig hänger ned över bords- eller bänkkanten.

- Nätkabeln får inte heller ha direktkontakt med heta ytor, som t.ex. en spisplatta.
- Koppla aldrig bort produkten från vägguttaget genom att dra i nätkabeln, ta alltid tag i stickproppen.
- Se till att produktens delar är korrekt monterade och att produkten är avstängd före anslutning till elnätet.
- Försök aldrig att öppna produkten, reparera, demontera eller modifiera den på något sätt.
- Alla reparationer ska utföras av behörig servicepersonal med originalreservdelar.
- Produkten får användas av barn från 8 år och av personer med någon form av funktionsnedsättning, brist på erfarenhet eller kunskap som skulle kunna äventyra säkerheten, om de har fått instruktioner om hur produkten på ett säkert sätt ska användas och förstår faror och risker som kan uppkomma.
- Håll produkten och dess nätkabel utom räckhåll för barn under 8 år.
- Låt aldrig barn leka med produkten.
- Håll fingrarna borta från rörliga delar och monterade tillbehör. Stick aldrig in handen/fingrarna i gångjärnsmekanismen eller skålen under gång.



Endast för inomhusbruk.

Produktbeskrivning

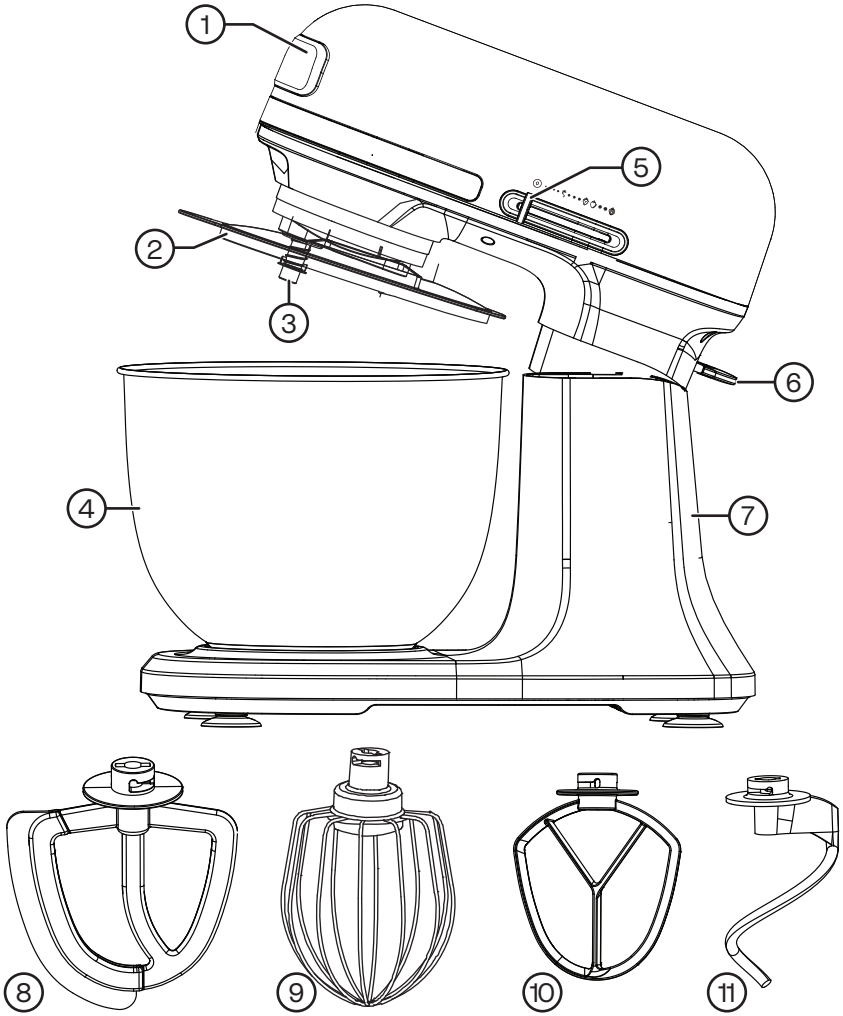

1. Vinklingsbar motorenhet
2. Lock
3. Tillbehörsfäste
4. Skål
5. Hastighetsreglage
6. Låsspak
7. Bas med sugkoppar
8. Flexibel flatblandare
9. Visp
10. Flatblandare i aluminium
11. Degkrok i aluminium

Före första användning

Diska alla delar nogrannt innan första använding. **Obs!** Flatblandaren (9) och degkroken (10) går inte att diska i diskmaskin.

Användning

Obs! Köksassistenten blir varm under användning. Var uppmärksam på dess temperatur och gång och låt den svalna mellan användningar. Om köksassistenten börjar gå tungt kan det vara för mycket i skålen. Dela upp innehållet och kör hellre flera gånger.

Obs! Kör inte heta vätskor i köksassistenten. Det kan skvätta och orsaka brännskador.

1. Placera köksassistenten på en stabil och slät yta. Tryck den mot ytan för att få sugkopparna att fästa.
2. Tryck ner låsspaken (6) och vinkla upp motorenheten.
3. Montera skålen genom att placera den i basen och vrida medsols.
4. Montera locket genom att föra det över tillbehörsfästet och trycka fast det.
5. Montera önskat tillbehör genom att passa in det i spåret i fästet, trycka uppåt och vrida det motsols.
   - **Degkrok** - för tyngre degar, t.ex. bröd och pizza.
   - **Flexibel flatblandare** - för lättare smet/tunna degar
   - **Flatblandare** - för tjockare smet/kakdeg
   - **Visp** - för tunn smet, äggvitor, grädde, etc.
6. Häll ingredienserna i skålen.
7. Lyft upp motorenheten lite lätt och tryck låsspaken nedåt för att lossa spärren. Sänk försiktig ner motorenheten. **Obs!** Klämrisk! Akta fingrarna.
8. Välj önskad hastiget med hastighetsreglaget:

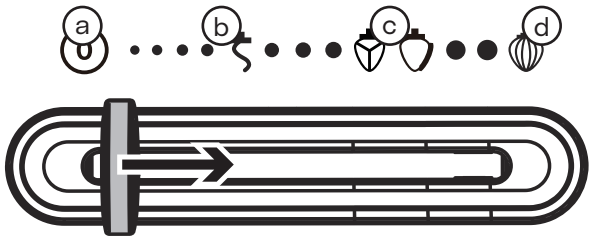

a. Avstängd
b. Låg hastighet, lämplig vid användande av degkrok
c. Medelhastighet, lämplig vid användande av flatblandarna
d. Hög hastighet, lämplig vid användande av visp

Rengöring

1. Dra ut stickproppen ur väguttaget.
2. Tryck ner låsspaken och lyft på motorenheten.
3. Ta loss tillbehöret, locket och skålen och diska dessa. **Obs!** Flatblandaren (10) och degkroken (11) går inte att diska i diskmaskin.
4. Torka av köksassistenten med en lätt fuktad trasa. Använd ett milt rengöringsmedel, aldrig lösningsmedel eller frätande kemikalier.
5. Montera tillbaka lock, skål och tillbehör när dessa har torkat helt och förvara köksassistenten torrt i rumstemperatur.

Felsökning

Problem	Lösning
Köksassistenten startar inte.	• Kontrollera att stickproppen är ordentligt intryckt i vägguttaget. • Kontrollera att säkringen till vägguttaget är hel. • Kontrollera att köksassistennten är helt nedfälld, den startar inte i uppfällt läge.
Motorn saktar ner under drift.	Det kan vara för mycket i skålen. Avlägnsa deg/smet tills motorn kan arbeta jämnt.
Köksassistenten förflyttar sig vid användning.	• Kontrollera att sugkopparna fäster ordentligt på underlaget. Rengör sugkopparna/underlaget vid behov. • Kontrollera så att inte maxkapaciteten är överskriden.

Avfallshantering



Denna symbol innebär att produkten inte får kastas tillsammans med annat hushållsavfall. Detta gäller inom hela EU. För att förebygga eventuell skada på miljö och hälsa, orsakad av felaktig avfallshantering, ska produkten lämnas till återvinning så att materialet kan tas omhand på ett ansvarsfullt sätt. När du lämnar produkten till återvinning, använd dig av de returhanteringssystem som finns där du befinner dig eller kontakta inköpsstället. De kan se till att produkten tas om hand på ett för miljön tillfredställande sätt.

Specifikationer

Strömförsörjning 220–240 V AC, 50–60 Hz
Effekt 1200 W
Kabellängd 1,2 m
Mått 35 × 24 × 35,5 cm
Vikt 5,47 kg

Strömförbrukning i avstängt läge **< 0,3 W** | Standbyläge **N/A**

Kjøkkenmaskin, 1200 W

Art. nr. 10-2-303 Modell CY-626A

Les gjennom hele bruksanvisningen før produktet tas i bruk, og ta vare på den for fremtidig bruk. Vi tar forbehold om eventuelle feil i tekst og bilder, samt endringer av tekniske data. Ved tekniske problemer eller spørsmål, ta kontakt med kundesenteret vårt (se kontaktopplysninger på baksiden).

Sikkerhet

Advarsel!

- Bruk produktet kun som beskrevet i denne bruksanvisningen. Uvettig bruk eller feil montering kan føre til alvorlige personskader og skader på eiendom.
- Produktet er kun beregnet til privat bruk i hjemmet, slik som det er beskrevet i denne bruksanvisningen, og i liknende miljøer, som f.eks. spiserom på arbeidsplasser, kontorer, hotell og pensjonater.
- Bruk produktet kun om den er plassert på et fast og stabilt underlag med god plass rundt, ikke hvis den står f.eks. i et skap.
- Produktet må kun kobles til et korrekt installert strømuttak med 220–240 V AC, 50/60 Hz.
- Plasser ikke produktet slik at det kan falle ned i vann eller annen væske.
- Når produktet ikke er i bruk, skal det kobles fra strømnettet. Det skal også kobles fra nettet ved rengjøring og når delene monteres/demonteres.
- Bruk ikke produktet dersom selve produktet, strømkabelen eller støpselet er skadet.
- Dersom strømledningen er skadet, skal den, for å unngå elektrisk støt eller brann, kun skiftes av produsenten, på et serviceverksted eller av annen fagperson.
- Påse at ikke ledningen henger ned over bord- eller benkekanter.

- Strømledningen må heller ikke ha kontakt med varme overflater, som f.eks. kokeplater etc.
- Produktet skal aldri kobles fra strømnettet ved at en trekker i strømkabelen. Trekk alltid i støpselet.
- Før produktet kobles til strømnettet, påse at alle deler er riktig montert og at produktet er avslått.
- Forsøk aldri å åpne, reparere, demontere eller modifisere produktet på noe vis.
- All reparasjon skal utføres av kyndig fagperson og kun med originale reservedeler.
- Produktet kan brukes av barn fra 8 år og av personer med funksjonsnedsettelser eller manglende erfaring/kunnskap som kan påvirke sikkerheten, dersom de har fått opplæring om sikker bruk av produktet. Det er dog viktig at de forstår hvilke farer som vil kunne oppstå.
- Hold produktet og tilhørende strømledning utenfor rekkevidde for barn under 8 år.
- La aldri barn leke med produktet.
- Hold fingrene unna bevegelige deler og montert tilbehør. Stikk aldri hånden eller fingrene inn i hengselmekanismen eller bollen mens produktet er i bruk.



Kun for innendørs bruk.

Produktbeskrivelse

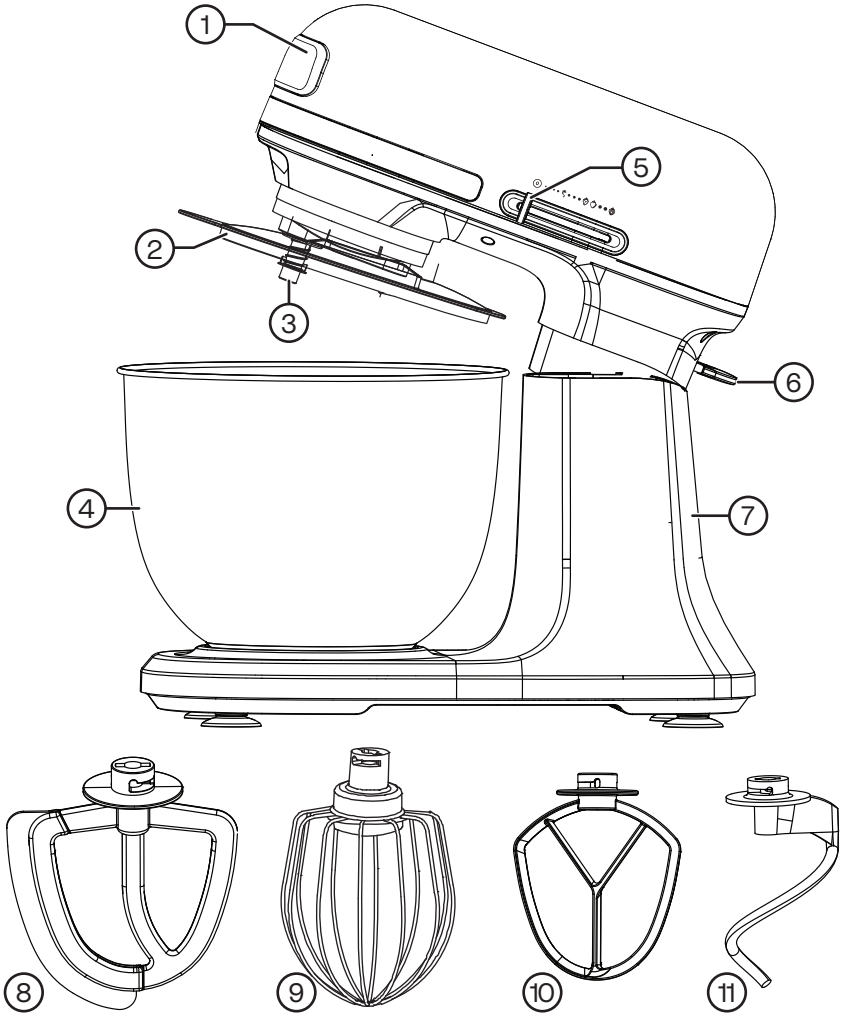

1. Vinklingsbar motorenhet
2. Lokk
3. Tilbehørsfeste
4. Bolle
5. Hastighetsregulator
6. Låsespak
7. Base med sugekopper
8. Fleksibel flatvisp
9. Visp
10. Flatvisp i aluminium
11. Deigkrok i aluminium

Før første gangs bruk

Vask alle delene grundig før første gangs bruk. **Obs!** Flatvispen (10) og deigkroken (11) kan ikke vaskes i oppvaskmaskin.

Bruk

Obs! Kjøkkenmaskinen blir varm under bruk. Vær oppmerksom på temperaturen og hvordan den går, og la den avkjøles mellom hver bruk. Hvis kjøkkenmaskinen begynner å gå tungt, kan det være for mye i bollen. Del opp innholdet og kjør heller flere omganger.

Obs! Kjør ikke varme væsker i kjøkkenmaskinen. Det kan sprute og forårsake brannskader.

1. Plasser kjøkkenmaskinen på en stabil og jevn overflate. Trykk den ned mot underlaget slik at sugekoppene fester seg.
2. Trykk ned låsespaken (6) og vipp opp motorenheten.
3. Monter bollen ved å plassere den i basen og vri den med klokken.
4. Monter lokket ved å føre det over tilbehørsfestet og trykke det på plass.
5. Monter ønsket tilbehør ved å føre det inn i sporet i festet, trykke det oppover og vri det mot klokken.
   - **Deigkrok** – for tyngre deiger, f.eks. brød- og pizzadeig.
   - **Fleksibel flatvisp** – for lettere rører/tynne deiger.
   - **Flatvisp** – for tykkere rører/kakedeig.
   - **Visp** – for tynne rører, eggehviter, kremfløte osv.
6. Ha ingrediensene i bollen.
7. Løft motorenheten litt opp og trykk låsespaken ned for å løsne sperren. Senk motorenheten forsiktig ned. **Obs!** Fare for klemskader! Pass fingrene.
8. Velg ønsket hastighet med hastighetsregulatoren:

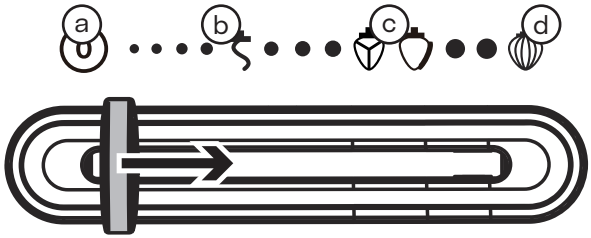

a. Av
b. Lav hastighet, egnet ved bruk av deigkrok
c. Middels hastighet, egnet ved bruk av flatvispene
d. Høy hastighet, egnet ved bruk av visp

Rengjøring

1. Trekk støpselet ut av vegguttaket.
2. Trykk ned låsespaken og løft opp motorenheten.
3. Ta av tilbehøret, lokket og bollen, og vask disse. **Obs!** Flatvispen (10) og deigkroken (11) kan ikke vaskes i oppvaskmaskin.
4. Tørk av kjøkkenmaskinen med en lett fuktet klut. Bruk et mildt rengjøringsmiddel, aldri løsemidler eller etsende kjemikalier.
5. Monter lokk, bolle og tilbehør igjen når disse har tørket helt, og oppbevar kjøkkenmaskinen tørt ved romtemperatur.

Feilsøking

Problem	Løsning
Kjøkkenmaskinen starter ikke.	• Kontroller at støpselet er ordentlig satt inn i vegguttaket. • Kontroller at sikringen til vegguttaket er hel. • Kontroller at kjøkkenmaskinen er helt nedfelt. Den starter ikke i oppfelt posisjon.
Motoren går saktere under drift.	Det kan være for mye i bollen. Fjern deig/røre til motoren kan arbeide jevnt.
Kjøkkenmaskinen flytter på seg under bruk.	• Kontroller at sugekoppene fester ordentlig til underlaget. Rengjør sugekoppene/underlaget ved behov. • Kontroller at maksimal kapasitet ikke er overskridt.

Avfallshåndtering

Symbolet betyr at produktet ikke skal kastes sammen med øvrig husholdningsavfall. Dette gjelder i hele EØS. For å forebygge eventuelle skader på helse og miljø som følge av feil håndtering av avfall, skal produktet leveres til gjenvinning, slik at materialet blir tatt hånd om på en tilfredsstillende måte. Når produktet skal kasseres, benytt eksisterende systemer for returhåndtering, eller kontakt forhandler. De vil ta hånd om produktet på en miljømessig forsvarlig måte.



Spesifikasjoner

Strømforsyning 220–240 V AC, 50–60 Hz
Effekt 1200 W
Kabellengde 1,2 meter
Mål 35 × 24 × 35,5 cm
Vekt 5,47 kg

Strømforbruk i av-modus **< 0,3 W** | Standbymodus **N/A**

Yleiskone, 1200 W

Tuotenro 10-2-303 Malli CY-626A

Lue käyttöohje ennen tuotteen käyttöönottoa ja säilytä se tulevaa käyttöä varten. Pidätämme oikeuden teknisten tietojen muutoksiin. Emme vastaa mahdollisista teksti- tai kuvavirheistä. Jos tuotteeseen tulee teknisiä ongelmia, ota yhteys myymälään tai asiakaspalveluun (yhteystiedot käyttöohjeen lopussa).

Turvallisuus

Varoitus!

- Käytä tuotetta vain käyttöohjeessa kuvatulla tavalla. Virheellinen käyttö voi johtaa vakavaan loukkaantumiseen tai vahingoittaa laitetta tai omaisuutta.
- Laite on tarkoitettu normaaliin käyttöohjeen mukaiseen käyttöön kotona ja vastaavissa ympäristöissä, kuten henkilöstöruokaloissa, toimistoissa ja hotelleissa.
- Käytä laitetta vain, jos se on asetettu tukevalle ja vakaalle alustalle, jossa sen ympärillä on riittävästi tilaa. Älä käytä laitetta esim. kaapissa.
- Laitteen saa liittää ainoastaan oikein asennettuun pistorasiaan, jonka jännite on 220–240 V AC, 50/60 Hz.
- Sijoita tuote niin, että se ei pääse putoamaan veteen tai muuhun nesteeseen.
- Irrota laite aina sähköverkosta, kun sitä ei käytetä, kun irrotat tai liität laitteen osia tai kun puhdistat laitetta.
- Älä käytä laitetta, jos laite tai sen virtajohto on vioittunut.
- Vioittuneen virtajohdon saa vaihtaa ainoastaan valmistaja, valmistajan huoltopiste tai valtuutettu ammattilainen. Näin vähennetään sähköiskujen ja tulipalojen riskiä.
- Varmista, että virtajohto ei roiku pöydän reunan yli.
- Virtajohto ei saa joutua suoraan kosketuksiin kuumien pintojen, kuten keittolevyjen, kanssa.
- Irrota laite pistorasiasta vetämällä pistokkeesta, älä koskaan irrota laitetta vetämällä johdosta.

- Varmista ennen sähköverkkoon liittämistä, että kaikki osat on asennettu oikein ja että laite on sammutettu.
- Älä avaa, korjaa, pura tai muokkaa laitetta millään tavalla.
- Kaikki korjaukset tulee tehdä alkuperäisiä varaosia käyttävässä valtuutetussa huoltoliikkeessä.
- Yli 8-vuotiaat lapset, toimintarajoitteiset henkilöt ja henkilöt, joilla ei ole riittävästi laitteen turvalliseen käyttöön vaadittavia taitoja tai kokemusta, saavat käyttää laitetta, jos heitä on ohjeistettu sen turvallisesta käytöstä ja he ymmärtävät käyttöön liittyvät mahdolliset vaarat ja riskit.
- Pidä laite ja sen virtajohto alle 8-vuotiaiden lasten ulottumattomissa.
- Älä anna lasten leikkiä laitteella.
- Älä vie sormia liikkuvien osien tai laitteeseen asennettujen tarvikkeiden lähelle. Älä koskaan vie kättä tai sormia saranamekanismiin ta kulhoon laitteen ollessa käynnissä.



Vain sisäkäyttöön.

Tuotekuvaus

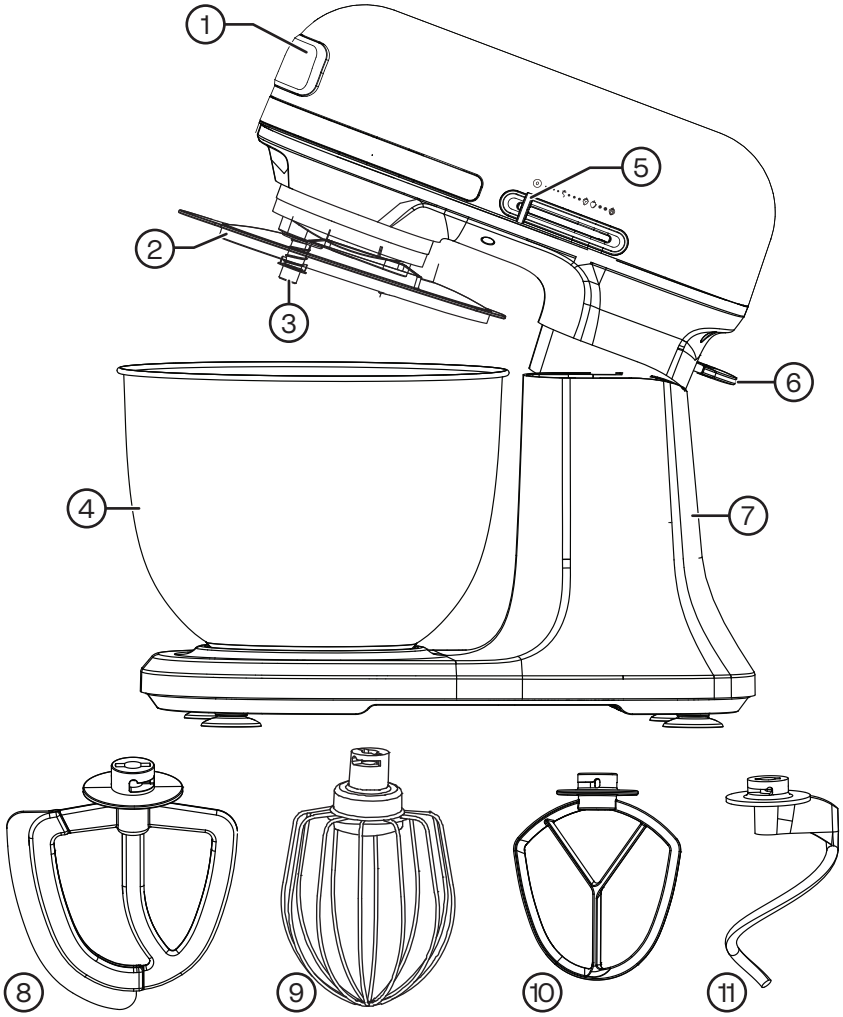

1. Taitettava moottoriyksikkö
2. Kansi
3. Kiinnityspaikka tarvikkeille
4. Kulho
5. Nopeudensäädin
6. Lukitusvipu
7. Jalusta, jossa imukupit
8. Joustava sekoitin
9. Vispilä
10. Sekoitin alumiinia
11. Taikinakoukku alumiinia

Ennen ensimmäistä käyttökertaa

Pese kaikki osat huolellisesti ennen ensimmäistä käyttökertaa. **Huom.!** Sekoitinta (10) ja taikinakoukkua (11) ei saa pestä astianpesukoneessa.

Käyttö

Huom.! Yleiskone kuumenee käytön aikana. Varo kuumaa pintaa ja anna laitteen jäähtyä käyttökertojen välissä. Jos yleiskone alkaa käydä raskaasti, kulhossa saattaa olla liian paljon sekoitettavaa. Jaa sen sisältö ja sekoita se osissa.

Huom.! Älä käytä yleiskoneessa kuumia nesteitä. Ne voivat roiskua ja aiheuttaa palovammoja.

1. Aseta yleiskone tasaiselle ja vakaalle alustalle. Paina sitä pintaa vasten niin, että imukupit kiinnittyvät.
2. Paina lukitusvipu (6) alas ja käännä moottoriyksikkö ylös.
3. Kiinnitä kulho asettamalla se jalustaan ja kääntämällä sitä myötäpäivään.
4. Kiinnitä kansi painamalla se tarvikekiinnikkeeseen.
5. Kiinnitä haluamasi tarvike sovittamalla se kiinnikkeessä olevaan uraan, työntämällä sitä ylöspäin ja kiertämällä sitä vastapäivään.
   - **Taikinakoukku** – raskaille taikinoille, kuten leipä- ja pizzataikinoille.
   - **Joustava sekoitin** – kevyemmille ja ohuemmille taikinoille.
   - **Sekoitin** – paksummille taikinoille, esimerkiksi kakkutaikinoille
   - **Vispilä** – esimerkiksi ohuille taikinoille, kermalle ja munanvalkuaiselle
6. Kaada ainekset kulhoon.
7. Nosta moottoriyksikköä hiukan ja paina lukitusvipua alaspäin, jotta lukitus avautuu. Laske moottoriyksikkö varovasti alas. **Huom.!** Puristumisvaara! Varo sormia.
8. Valitse haluamasi nopeus nopeussäätimellä:

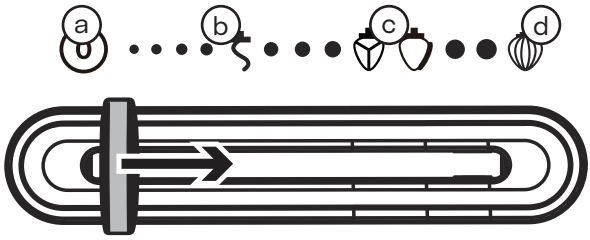

a. Sammutettu
b. Matala nopeus, sopii taikinakoukkua käytettäessä
c. Keskinopeus, sopii sekoittimia käytettäessä
d. Suuri nopeus, sopii vispilää käytettäessä

Puhdistus

1. Irrota pistoke pistorasiasta.
2. Paina lukitusvipu alas ja nosta moottoriyksikkö.
3. Irrota tarvike, kansi ja kulho ja pese ne. **Huom.!** Sekoitinta (10) ja taikinakoukkua (11) ei saa pestä astianpesukoneessa.
4. Pyyhi yleiskone kevyesti kostutetulla liinalla. Käytä mietoa puhdistusainetta. Älä käytä liuottimia tai syövyttäviä kemikaaleja.
5. Kiinnitä kansi, kulho ja tarvike takaisin, kun ne ovat kuivuneet täysin, ja säilytä yleiskonetta kuivassa paikassa huoneenlämpötilassa.

Vianetsintä

Ongelma	Ratkaisu
Yleiskone ei käynnisty.	• Varmista, että pistoke on kunnolla pistorasiassa. • Tarkista, että pistorasian sulake on ehjä. • Tarkista, että yleiskoneen moottoriyksikkö on taitettu kokonaan alas. Se ei käynnisty yläasennossa.
Moottori hidastuu käytön aikana.	Kulhossa saattaa olla liikaa aineksia. Pienennä kerralla sekoitettavan taikinan määrää, jotta moottori voi toimia tasaisesti.
Yleiskone liikkuu käytön aikana.	• Varmista, että imukupit ovat kiinnittyneet alustaan kunnolla. Puhdista tarvittaessa imukupit ja alusta. • Varmista, ettei enimmäiskapasiteetti ylity.

Kierrättäminen

Tämä symboli tarkoittaa, että tuotetta ei saa hävittää kotitalousjätteenä. Vaatimus koskee koko EU-aluetta. Virheellisestä hävittämisestä johtuvien mahdollisten ympäristö- ja terveyshaittojen ehkäisemiseksi tuote tulee viedä kierrätettäväksi, jotta materiaali voidaan käsitellä vastuullisella tavalla. Kierrätä tuote käyttämällä paikallisia kierrätysjärjestelmiä tai ota yhteys ostopaikkaan. Ostopaikassa tuote kierrätetään vastuullisella tavalla.



Tekniset tiedot

Virransyöttö	220–240 V AC, 50–60 Hz
Teho	1200 W
Johdon pituus	1,2 m
Mitat	35 × 24 × 35,5 cm
Paino	5,47 kg

Virrankulutus OFF-tilassa **< 0,3 W** | Valmiustilaan **N/A**

Køkkenmaskine, 1200 W

Art.nr. 10-2-303 Model CY-626A

Læs hele brugsanvisningen inden brug, og opbevar den derefter til senere brug. Vi tager forbehold for eventuelle fejl i tekst og billeder og forbeholder os ret til at foretage ændringer i de tekniske data. I tilfælde af tekniske problemer eller andre spørgsmål bedes du kontakte vores kundeservice (se adresseoplysninger på bagsiden).

Sikkerhed

Advarsel!

- Produktet må kun benyttes på den måde, der er beskrevet i denne brugsanvisning. Forkert anvendelse kan føre til alvorlig kropsskade eller til skade på produktet og på ejendom.
- Produktet er kun beregnet til normal brug i hjemmet på den måde, som er beskrevet i denne brugsanvisning, og i lignende miljøer som f.eks. kantiner, kontorer, hoteller og vandrerhjem.
- Anvend kun produktet, hvis det er placeret på en fast og stabil overflade med god plads rundt omkring – ikke hvis det f.eks. er placeret i et skab.
- Produktet må kun sluttes til en korrekt installeret stikkontakt med 220-240 V AC, 50/60 Hz.
- Placer ikke produktet, så det kan falde ned i vand eller anden væske.
- Afbryd altid produktets tilslutning til elnettet, når det ikke anvendes, når du monterer/adskiller delene, og når det skal rengøres.
- Anvend ikke produktet, hvis netkablet eller selve produktet på nogen måde er beskadiget.
- Hvis netkablet beskadiges, må det kun udskiftes af producenten, dennes serviceværksted eller af en kvalificeret fagmand for at undgå risiko for elektrisk stød eller brand.
- Sørg for, at netkablet aldrig hænger ned over bord- eller bænkkanten.

- Netkablet må heller ikke komme i direkte kontakt med varme overflader, f.eks. en varm kogeplade.
- Kobl aldrig produktet fra stikkontakten ved at trække i netkablet. Tag i stedet fat i stikket.
- Sørg for, at produktets dele er korrekt monteret, og at produktet er slået fra, før det sluttes til elnettet.
- Forsøg aldrig at åbne, reparere, demontere eller modificere produktet på nogen måde.
- Alle reparationer skal udføres af kvalificeret servicepersonale med originale reservedele.
- Produktet kan anvendes af børn fra 8 år og af personer med en eller anden form for funktionsnedsættelse, manglende erfaring eller viden, der vil kunne bringe sikkerheden i fare, hvis de har fået instruktioner i, hvordan produktet anvendes på en sikker måde, og forstår de farer og risici, der kan forekomme.
- Hold produktet og dets netkabel uden for rækkevidde af børn under 8 år.
- Lad aldrig børn lege med produktet.
- Hold fingrene væk fra bevægelige dele og monteret tilbehør. Stik aldrig hånden/fingrene i hængselsmekanismen eller skålen under anvendelse.



Udelukkende til indendørs brug.

Produktbeskrivelse

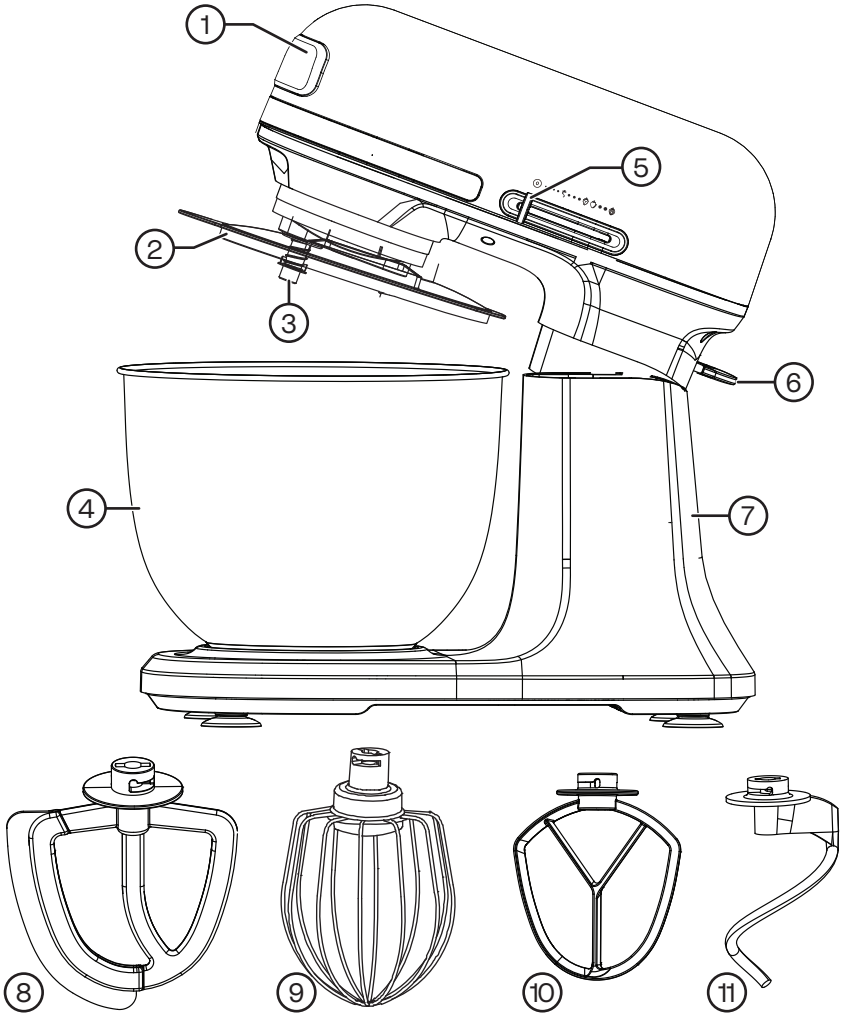

1. Motorenhed, der kan vinkles
2. Låg
3. Tilbehørsfastgørelse
4. Skål
5. Hastighedsregulator
6. Låsehåndtag
7. Base med sugekopper
8. Fleksibel fladpisker
9. Piskeris
10. Fladpisker i aluminium
11. Dejkrog i aluminium

Før første anvendelse

Vask alle dele grundigt inden første anvendelse. **Obs!** Fladpiskeren (10) og dejkrogen (11) må ikke vaskes i opvaskemaskine.

Anvendelse

Obs! Køkkenmaskinen bliver varm under brug. Vær opmærksom på dens temperatur og funktion, og lad den køle af mellem hver brug. Hvis køkkenmaskinen begynder at køre trægt, er der måske for meget i skålen. Det er bedre at dele indholdet op og køre flere omgange.

Obs! Brug ikke køkkenmaskinen med varm væske. Det kan sprøjte og medføre brandskader.

1. Placer køkkenmaskinen på en stabil og jævn overflade. Tryk den mod overfladen for at få sugekopperne til at sidde fast.
2. Tryk ned på låsehåndtaget (6), og vip motorenheden op.
3. Montér skålen ved at placere den i basen og dreje med uret.
4. Montér låget ved at føre det over tilbehørsfastgørelsen og trykke det fast.
5. Montér det ønskede tilbehør ved at føre det ind i sporet i holderen, trykke opad og dreje det mod uret.
   - **Dejkrog** – til tungere dej, f.eks. brød og pizza.
   - **Fleksibel fladpisker** – til lettere/tyndere dej
   - **Fladpisker** – til tykkere dej/kagedej
   - **Piskeris** – til tynd dej, æggehvide, fløde osv.
6. Hæld ingredienserne i skålen.
7. Løft motorenheden let, og tryk låsehåndtaget nedad for at låse spærringen. Sænk forsigtigt motorenheden. **Obs!** Klemmerisiko! Pas på fingrene.
8. Vælg den ønskede hastighed med hastighedsregulatoren:

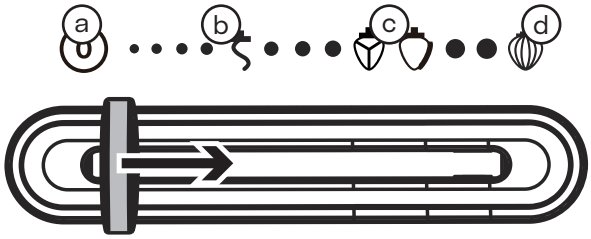

a. Slukket
b. Lav hastighed, egnet til brug af dejkrog
c. Middel hastighed, egnet til brug af fladpisker
d. Høj hastighed, egnet til brug af piskeris

Rengøring

1. Træk stikket ud af stikkontakten.
2. Tryk ned på låsehåndtaget, og løft motorenheden.
3. Tag tilbehøret, låget og skålen ud, og vask dem. **Obs!** Fladpiskeren (10) og dejkrogen (11) må ikke vaskes i opvaskemaskine.
4. Aftør køkkenmaskinen med en let fugtet klud. Anvend et mildt rengøringsmiddel og aldrig opløsningsmidler eller ætsende kemikalier.
5. Montér låg, skål og tilbehør igen, når de er tørret helt, og opbevar køkkenmaskinen tørt i stuetemperatur.

Fejlfinding

Problem	Løsning
Køkkenmaskinen starter ikke.	• Kontrollér, at stikket er ordentligt indsat i stikkontakten. • Kontrollér, at sikringen til stikkontakten er intakt. • Kontrollér, at køkkenmaskinen er vippet helt ned. Den starter ikke, hvis den er vippet op.
Motoren sænker hastigheden under drift.	Der kan være for meget i skålen. Fjern dej, indtil motoren kan køre jævnt.
Køkkenmaskinen flytter sig under brug.	• Kontrollér, at sugekopperne sidder ordentligt fast på underlaget. Rengør sugekopperne/underlaget ved behov. • Kontrollér derefter, at maks.-kapaciteten ikke er overskredet.

Affaldshåndtering



Dette symbol angiver, at produktet ikke må bortskaffes sammen med andet husholdningsaffald. Dette gælder i hele EU. For at forhindre potentiel skade på miljø og sundhed som følge af ukorrekt affaldshåndtering skal produktet genvindes, så materialet kan håndteres på en ansvarlig måde. Når du kasserer produktet med henblik på genvinding, skal du benytte de returneringssystemer, der findes i dit område, eller kontakte det sted, hvor du har købt produktet. De kan sikre, at produktet bortskaffes på en miljømæssigt tilfredsstillende måde.

Specifikationer

Strømforsyning 220-240 V AC, 50-60 Hz
Effekt 1200 W
Kabellængde 1,2 m
Mål 35 × 24 × 35,5 cm
Vægt 5,47 kg

Strømforbrug i avtilstand **< 0.3 W** | Standbytilstand **N/A**

Sverige

Kundtjänst	tel: 0247/445 00 e-post: kundservice@clasohlson.se
Internet	www.clasohlson.se
Post	Clas Ohlson AB, 793 85 INSJÖN

Norge

Kundesenter	tlf.: 23 21 40 00 e-post: kundesenter@clasohlson.no
Internett	www.clasohlson.no
Post	Clas Ohlson AS, Postboks 485 Sentrum, 0105 OSLO

Suomi

Asiakaspalvelu	puh.: 020 111 2222 sähköposti: asiakaspalvelu@clasohlson.fi
Internet	www.clasohlson.fi
Osoite	Clas Ohlson Oy, Kaivokatu 10 A, 00100 HELSINKI