Cocraft®

PATIO CLEANER 600 W

PC 600

TERASSTVÄTT TERASSEVASKER
TERASSIPESURI

Important:
Read the entire instruction manual carefully and make sure that you fully understand it before you use the equipment. Keep the manual for future reference.

Viktig information:
Läs hela bruksanvisningen noggrant och försäkra dig om att du har förstått den innan du använder utrustningen. Spara bruksanvisningen för framtida bruk.

Viktig informasjon:
Les hele bruksanvisningen nøye og forsikre deg om at du forstår den, før du tar produktet i bruk. Ta vare på anvisningene for fremtidig bruk.

Tärkeää tietoa:
Lue nämä ohjeet huolellisesti ja varmista että olet ymmärtänyt ne, ennen kuin alat käyttää laitetta. Säilytä ohjeet myöhempää tarvetta varten.

ENGLISH
SVENSKA
NORSK
SUOMI

Ver. 20261002

Original instructions
Bruksanvisning i original
Originalbruksanvisning
Alkuperäinen käyttöohje

Art.no
41-4539

Model
ML-BR02-230AC

Patio cleaner

Art. no. 41-4539 Model ML-BR02-230AC

Please read the entire instruction manual before using the product and then keep it for future reference. We accept no liability for any errors in the text or images and we reserve the right to make any necessary changes to technical data. If you have technical problems or other questions, please contact our customer service team (see the address details on the back).

Safety

- This appliance can be used by children aged from 8 years and above and persons with reduced physical, sensory or mental capabilities or lack of experience and knowledge if they have been given supervision or instruction concerning use of the appliance in a safe way and understand the hazards involved. Children shall not play with the appliance. Cleaning and user maintenance shall not be made by children without supervision.

General power tool safety warnings

⚠ **WARNING Read all safety warnings, instructions, illustrations and specification provided with this power tool.** Failure to follow all instructions listed below may result in electric shock, fire and/or serious injury.

Save all warnings and instructions for future reference.

The term ”power tool” in the warnings refers to your mains-operated (corded) power tool or battery-operated (cordless) power tool.

SAVE THESE INSTRUCTIONS.

1) Work area safety

a) **Keep work area clean and well lit.** Cluttered or dark areas invite accidents.

b) **Do not operate power tools in explosive atmospheres, such as in the presence of flammable liquids, gases or dust.** Power tools create sparks which may ignite the dust or fumes.

c) **Keep children and bystanders away while operating a power tool.** Distractions can cause you to lose control.

2) Electrical safety

a) **Power tool plugs must match the outlet. Never modify the plug in any way. Do not use any adapter plugs with earthed (grounded) power tools.** Unmodified plugs and matching outlets will reduce risk of electric shock.

b) **Avoid body contact with earthed or grounded surfaces, such as pipes, radiators, ranges and refrigerators.** There is an increased risk of electric shock if your body is earthed or grounded.

c) **Do not expose power tools to rain or wet conditions.** Water entering a power tool will increase the risk of electric shock.

d) **Do not abuse the cord. Never use the cord for carrying, pulling or unplugging the power tool. Keep cord away from heat, oil, sharp edges or moving parts.** Damaged or entangled cords increase the risk of electric shock.

e) **When operating a power tool outdoors, use an extension cord suitable for outdoor use.** Use of a cord suitable for outdoor use reduces the risk of electric shock.

f) **If operating a power tool in a damp location is unavoidable, use a residual current device (RCD) protected supply.** Use of an RCD reduces the risk of electric shock.

3) Personal safety

a) **Stay alert, watch what you are doing and use common sense when operating a power tool. Do not use a power tool while you are tired or under the influence of drugs, alcohol or medication.** A moment of inattention while operating power tools may result in serious personal injury.

b) **Use personal protective equipment. Always wear eye protection.** Protective equipment such as a dust mask, non-skid safety shoes, hard hat or hearing protection used for appropriate conditions will reduce personal injuries.

c) **Prevent unintentional starting. Ensure the switch is in the off-position before connecting to power source and/or battery pack, picking up or carrying the tool.** Carrying power tools with your finger on the switch or energising power tools that have the switch on invites accidents.

d) **Remove any adjusting key or wrench before turning the power tool on.** A wrench or a key left attached to a rotating part of the power tool may result in personal injury.

e) **Do not overreach. Keep proper footing and balance at all times.** This enables better control of the power tool in unexpected situations.

f) **Dress properly. Do not wear loose clothing or jewellery. Keep your hair and clothing away from moving parts.** Loose clothes, jewellery or long hair can be caught in moving parts.

g) **If devices are provided for the connection of dust extraction and collection facilities, ensure these are connected and properly used.** Use of dust collection can reduce dust-related hazards.

h) **Do not let familiarity gained from frequent use of tools allow you to become complacent and ignore tool safety principles.** A careless action can cause severe injury within a fraction of a second.

4) Power tool use and care

a) **Do not force the power tool. Use the correct power tool for your application.** The correct power tool will do the job better and safer at the rate for which it was designed.

b) **Do not use the power tool if the switch does not turn it on and off.** Any power tool that cannot be controlled with the switch is dangerous and must be repaired.

c) **Disconnect the plug from the power source and/or remove the battery pack, if detachable, from the power tool before making any adjustments, changing accessories, or storing power tools.** Such preventive safety measures reduce the risk of starting the power tool accidentally.

d) **Store idle power tools out of the reach of children and do not allow persons unfamiliar with the power tool or these instructions to operate the power tool.** Power tools are dangerous in the hands of untrained users.

e) **Maintain power tools and accessories. Check for misalignment or binding ofmoving parts, breakage of parts and any other condition that may affect the power tool's operation. If damaged, have the power tool repaired before use.** Many accidents are caused by poorly maintained power tools.

f) **Keep cutting tools sharp and clean.** Properly maintained cutting tools with sharp cutting edges are less likely to bind and are easier to control.

g) **Use the power tool, accessories and tool bits etc. in accordance with these instructions, taking into account the working conditions and the work to be performed.** Use of the power tool for operations different from those intended could result in a hazardous situation.

h) **Keep handles and grasping surfaces dry, clean and free from oil and grease.** Slippery handles and grasping surfaces do not allow for safe handling and control of the tool in unexpected situations.

5) Service

a) **Repairs and service should only be performed by qualified persons, and only with original spare parts.** *This guarantees the safety of the electrical hand tool.*

Specific safety rules for patio cleaners

- The product must only be used outdoors to clean flat surfaces such as wooden decking, stone slabs or concrete.
- The product can be used by children aged 8 or over and by people with any form of disability or with a lack of experience, provided that they have been told how to use the product safely.
- Do not let children play with the product. Children must not clean or maintain the product unless they are under adult supervision.
- You must meet the requirements of EN 1717 concerning the connection to the mains water supply. Use only clean, cold, fresh water (maximum temperature 35°C).
- The product must only be used outdoors.
- Make sure that there is no sand, gravel or loose items on the surface you are cleaning.
- Do not pull the hose or cable while you are using the product.

- Only start the product when the brushes are in contact with the decking or the floor surface.
- Connect the product to a residual-current device with a maximum rating of 30 mA. If you are in any doubt, contact an electrician.
- Protect the product from frost and overheating (temperature range 5–40°C).
- Avoid damaging the cable by running it over or crushing it. Protect the cable from heat, oil and sharp edges.
- Please note that using the product for long periods can cause repetitive strain injuries in the hands and the arms.
- Do not use the product to remove moss from walls or stones.
- Check the brushes before starting the product. Replace damaged or worn brushes.
- Do not move the product over gravel surfaces when it is in use. Gravel can be thrown out and cause injuries.
- Make sure that the motor air vents are not blocked.
- Do not wear loose-fitting clothes or jewellery. Keep long hair away from moving parts.

Vibration

- The measurement of the vibration emission level declared in this instruction manual has been carried out in accordance with a standardised test method described in EN 60335-1 and can be used for comparing a variety of hand-held and portable power tools and garden machinery.
- The measurement method may also be used for a preliminary assessment of vibration exposure.
- The specified vibration level applies when the power tool is used in accordance with this instruction manual. However, if the power tool is used for other purposes and with other accessories or has not been properly maintained, the vibration level could rise significantly during the working period.
- For an accurate assessment of the vibration exposure, the times when the tool is switched off or idling should also be taken into account. This significantly reduces the vibration exposure over the total working period. Take safety measures to protect the user from the effects of vibration during all types of use.

Product safety symbols

Read the instruction manual.

Warning Warning of a possible hazard which could lead to serious injury and/or damage to the product and other objects.

Always wear approved ear defenders, safety glasses and a face mask

Warning: Objects that are thrown out by the patio cleaner can cause injuries and damage to property.

Keep other people and pets a safe distance away while you are working.

Always unplug the product from the mains before repairing or cleaning it.

Class II product. Double-insulated.

Product description

1. Safety lock for the on/off trigger
2. On/off trigger
3. Strain relief hook for the extension cable
4. Power plug
5. Lock knob for adjusting the handle
6. Handle
7. Lock knob for adjusting the shaft length
8. Rotating brushes
9. Water nozzle
10. Lock nut
11. Water connection
12. Water regulator valve

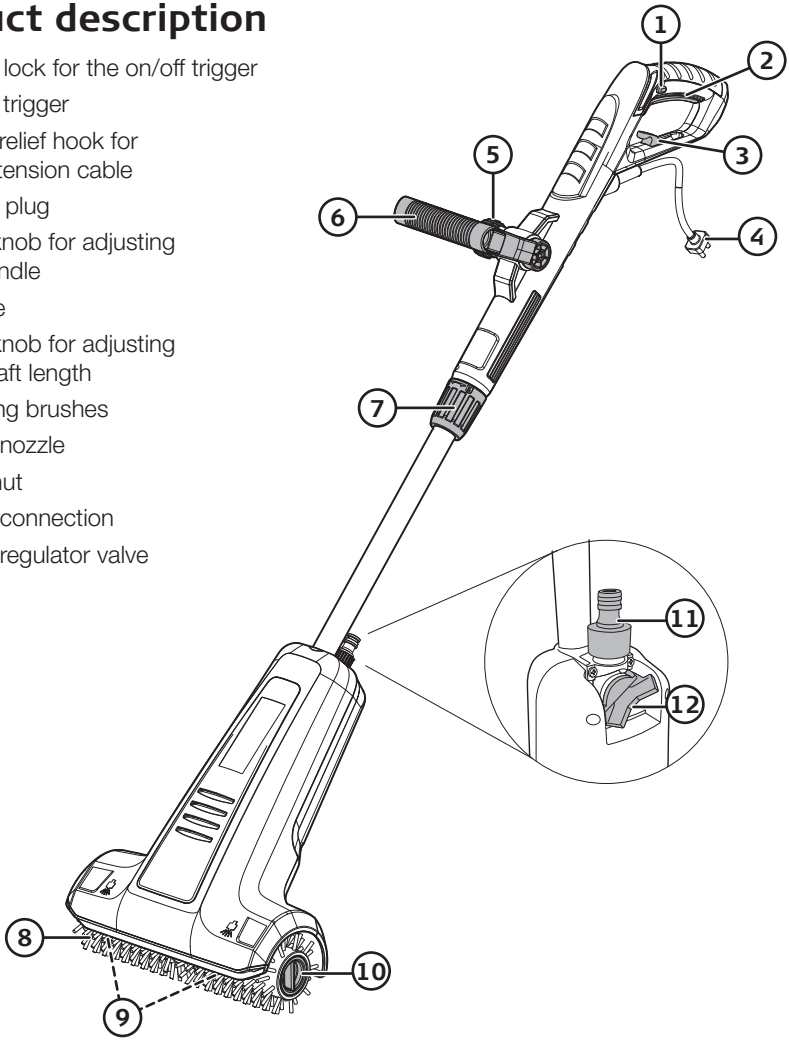

Preparation

The patio cleaner is supplied with the handle turned 90º. Before any adjustments can be made, the handle must be turned to the correct position.

Loosen the locking knob (7) and turn the handle to the correct position, see illustration.

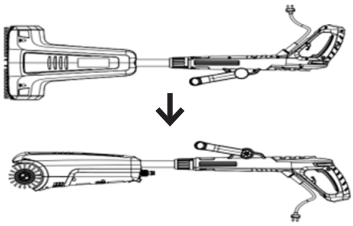

Adjusting the length of the shaft

1. Turn the lock knob (7) to the unlocked position.
2. Extend the telescopic shaft to the length you want. Tighten the lock knob again.

Adjusting the angle of the handle

Undo the lock knob (5) and adjust the handle to the angle you want. Tighten the knob.

Connecting the extension cable and the water hose

1. Connect an extension cable to the power plug (4). Relieve the strain on the cable by making a loop in it and taking it around the hook (3).
2. Connect the other end of the extension cable to an earthed 230 V wall socket.
   Note: Make sure that the cable is intended for this purpose (IPX4).
3. Check that the water regulator valve (12) is closed by turning it clockwise.
4. Connect the water hose to the water connection (11). Relieve the strain on the hose by fastening it to the handle using the velcro strap as shown in the illustration.

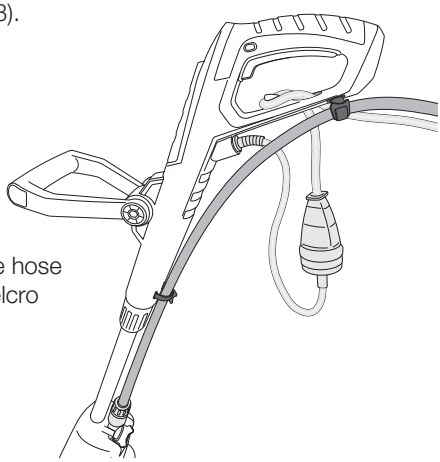

Using the product

Use only brushes that are designed for the surface you are cleaning. The product is supplied with a soft brush for wooden surfaces. Brushes for stone surfaces, for example, are sold separately.

1. Open the water regulator valve (12) by turning it anticlockwise. Check that water comes out of the nozzles (9).
2. Hold the machine steady with both hands and put the brushes on the surface you want to clean.
3. Start the machine by holding in the safety lock (1) and then pressing the on/off switch (2).
4. Move the machine smoothly and at a steady speed over the surface you are cleaning. Clean wooden surfaces in the direction of the grain.
5. Release the on/off switch to turn off the machine.
6. Turn off the water by turning the water regulator valve clockwise.

Changing the brushes

1. Unscrew the lock nut (10) by turning it anticlockwise.
2. Remove the brushes and fit new ones. Screw the nut back on.

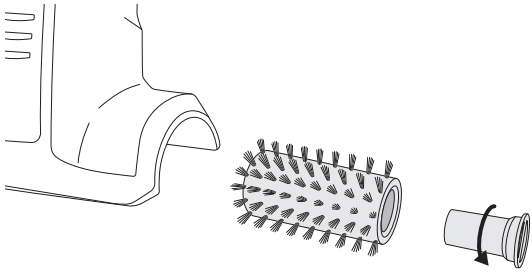

Cleaning and maintenance

Note: Always unplug the product from the mains before cleaning and maintaining it.

- Clean the product by wiping it with a damp cloth. Use only mild detergents. Never use solvents or corrosive chemicals.
- Store the product in a clean, dry place when you are not using it.

Responsible disposal

This symbol indicates that the product should not be disposed of with general household waste. This applies throughout the entire EU. To prevent any harm to the environment or health hazards caused by incorrect waste disposal, the product must be handed in for recycling so that the materials can be disposed of in a responsible way. To recycle the product, take it to your local recycling facility or contact the retailer. They will ensure that the product is disposed of in a way that does not harm the environment.

Specifications

Rated voltage	230–240 V AC, 50 Hz
Power output	600 W
IP rating	IPX4
Speed (no load)	800 rpm
Max. water pressure	10 bar
Noise level	LpA 84.9 dB(A), K = 3 dB(A) LwA 95.9 dB(A), K = 3 dB(A)
Vibration	2.95 m/s², K = 1.5 m/s²
Brush size	100 x 310 mm
Dimensions	128 × 32 × 16 cm
Weight	4.18 kg

Terrasstvätt

Art.nr 41-4539 Modell ML-BR02-230AC

Läs igenom hela bruksanvisningen före användning och spara den sedan för framtida bruk. Vi reserverar oss för ev. text- och bildfel samt ändringar av tekniska data. Vid tekniska problem eller andra frågor, kontakta vår kundtjänst (se adressuppgifter på baksidan).

Säkerhet

- Produkten får användas av barn från 8 år och av personer med någon form av funktionsnedsättning, brist på erfarenhet eller kunskap som skulle kunna äventyra säkerheten, om de har fått instruktioner om hur produkten på ett säkert sätt ska användas och förstår faror och risker som kan uppkomma. Låt aldrig barn leka med produkten. Rengöring och skötsel får inte utföras av barn utan vuxens närvaro.

Generella säkerhetsinstruktioner för elektriska handverktyg

⚠ **VARNING! Läs alla varningar, instruktioner, illustrationer och specifikationer som medföljer det här elektriska handverktyget.** Om nedanstående instruktioner inte följs kan detta leda till elektrisk stöt, brand eller allvarlig kroppsskada.

Spara alla varningar och instruktioner för framtida bruk.

Termen ”elektriskt handverktyg” i varningstexten nedan refererar till ditt nätanslutna eller batteridrivna handverktyg.

1) Arbetsutrymmet

a) **Håll arbetsutrymmet rent och väl upplyst.** Belamrade och mörka utrymmen inbjuder till olyckor.

b) **Använd inte elektriska handverktyg i explosiva miljöer, som i närheten av lättantändliga vätskor, gaser eller damm.** Elektriska handverktyg genererar gnistor som kan antända damm eller ångor.

c) **Håll undan barn och åskådare medan du använder det elektriska handverktyget.** Störningsmoment kan göra att du tappar kontrollen.

2) Elsäkerhet

a) **Det elektriska handverktygets stickpropp måste passa i vägguttaget. Modifiera aldrig stickproppen på något vis. Använd aldrig adapter tillsammans med jordade elektriska handverktyg.** Omodifierade stickproppar och passande vägguttag minskar risken för elektrisk stöt.

b) **Undvik kroppskontakt med jordade föremål, som rör, element, köksspis eller kylskåp.** Det innebär ökad risk för elektrisk stöt om din kropp är jordad.

c) **Utsätt inte det elektriska handverktyget för regn eller våta förhållanden.** Om vatten tränger in i ett elektriskt handverktyg ökar det risken för elektrisk stöt.

d) **Misshandla inte nätsladden. Använd aldrig nätsladden för att bära, dra eller rycka stickproppen ur vägguttaget. Håll nätsladden undan från värme, olja, vassa kanter och rörliga delar.** Skadade eller trassliga nätsladdar ökar risken för elektrisk stöt.

e) **När du använder ett elektriskt handverktyg utomhus, använd en skarvsladd anpassad för detta ändamål.** Användning av en skarvsladd för utomhusbruk minskar risken för elektrisk stöt.

f) **Om du måste använda ett elektriskt handverktyg på en fuktig plats, anslut verktyget till elnätet via en jordfelsbrytare.** Användning av jordfelsbrytare minskar risken för elektrisk stöt.

3) Personlig säkerhet

a) **Var uppmärksam på vad du gör och använd sunt förnuft när du använder ett elektriskt handverktyg. Använd inte ett elektriskt handverktyg om du är trött eller påverkad av droger, alkohol eller medicinering.** Ett ögonblicks ouppmärksamhet när du använder ett elektriskt handverktyg kan resultera i allvarlig personskada.

b) **Använd skyddsutrustning. Bär alltid skyddsglasögon.** Användning av skyddsutrustning som andningsskydd, halksäkra skyddsskor, hjälm och hörselskydd vid behov minskar risken för personskada.

c) **Undvik oavsiktlig start. Se till att strömbrytaren är i läge OFF innan du ansluter stickproppen till vägguttaget.** Att bära ett elektriskt handverktyg med ett finger på strömbrytaren/avtryckaren eller att ansluta ett elektriskt handverktyg till elnätet när strömbrytaren är i läge **ON** inbjuder till olyckor.

d) **Tag bort alla serviceverktyg/nycklar innan du slår på det elektriska handverktyget.** Ett kvarglömt serviceverktyg på en roterande del av det elektriska handverktyget kan resultera i personskada.

e) **Sträck dig inte för långt. Se till att du står stadigt med god balans hela tiden.** Detta möjliggör bättre kontroll i oväntade situationer.

f) **Bär lämplig klädsel. Bär inte löst sittande kläder eller smycken. Håll hår, kläder och handskar undan från rörliga delar.** Lösa kläder, smycken eller långt hår kan fastna i rörliga delar.

g) **Om utrustning för utsugning och uppsamling av damm finns tillgänglig, se till att denna är ansluten och används ordentligt.** Användning av dessa hjälpmedel kan minska dammrelaterade faror.

h) **Låt inte det faktum att du är van att använda elektriska handverktyg göra att du blir mindre uppmärksam på de säkerhetsinstruktioner som gäller.** Oförsiktigt handhavande kan på bråkdelen av en sekund leda till svåra kroppskador.

4) Användning och underhåll av det elektriska handverktyget

a) **Pressa inte det elektriska handverktyget. Använd ett elektriskt handverktyg som är avsett för det arbetsmoment du utför.** Korrekt elektriskt handverktyg gör jobbet bättre och säkrare med avsedd matningshastighet.

b) **Använd inte det elektriska handverktyget om strömbrytaren inte slår på och stänger av verktyget.** Alla elektriska handverktyg som inte kan kontrolleras med strömbrytaren är farliga och måste repareras.

c) **Ta stickproppen ur vägguttaget och/eller ta bort batteriet (om det är löstagbart) innan du utför några justeringar, byter tillbehör eller lägger undan det elektriska handverktyget för förvaring.** Dessa åtgärder i förebyggande syfte minskar risken för att starta det elektriska handverktyget oavsiktligt.

d) **Förvara elektriska handverktyg som inte används utom räckhåll för barn och låt inte personer som inte är förtrogna med det elektriska handverktyget eller dessa instruktioner använda det.** Elektriska handverktyg är farliga om de kommer i händerna på ovana användare.

e) **Underhåll elektriska handverktyg och dess tillbehör. Kontrollera om något är felinställt, om rörliga delar kärvar, om delar har gått sönder eller om något annat kan påverka funktionen av det elektriska handverktyget. Om något är skadat måste det repareras före användning.** Många olyckor beror på dåligt underhållna elektriska handverktyg.

f) **Håll verktygen vassa och rena.** Ordentligt underhållna skärverktyg med vassa eggar är mindre benägna att kärva och lättare att kontrollera.

g) **Använd det elektriska handverktyget och tillbehör etc. enligt instruktionerna och på det sätt som är ämnat för just den typen av elektriskt handverktyg, och ta även hänsyn till arbetsförhållandena och den typ av arbete som ska utföras.** Användning av det elektriska handverktyget för arbeten andra än vad det är ämnat för kan resultera i en farlig situation.

h) **Håll handtag och greppytor torra, rena och fria från olja och fett.** Hala handtag och greppytor bidrar inte till att det elektriska handverktyget kan hanteras på ett säkert sätt i situationer som du inte kunnat förutse.

5) Service

a) **Låt behörig personal utföra service och reparationer, och endast med originalreservdelar.** Detta garanterar att säkerheten hos det elektriska handverktyget behålls.

Särskilda säkerhetsföreskrifter för terrasstvättar

- Produkten får endast användas utomhus och är avsedd för rengöring av plana ytor såsom trätrall, sten eller betong.
- Produkten får användas av barn från 8 år samt av personer med nedsatt fysisk, sensorisk eller mental förmåga eller bristande erfarenhet, förutsatt att fått handledning eller instruktioner om hur produkten används på ett säkert sätt.
- Barn får inte leka med produkten. Rengöring och underhåll får inte utföras av barn utan tillsyn.
- Följ kraven i EN 1717 vid anslutning till dricksvattennätet. Använd endast rent, kallt färskvatten (max 35 °C).
- Produkten ska endast användas utomhus.
- Se till att ytan som ska rengöras är fri från sand, stenar och lösa föremål.
- Dra inte i slang eller kabel under användning.
- Starta produkten endast när borstarna står på trädäcket/marken.
- Anslut produkten till en jordfelsbrytare på max 30 mA. Kontakta elektriker vid osäkerhet.
- Skydda produkten mot frost och överhettning (5–40 °C).
- Undvik att skada kabeln genom att köra över eller klämma den. Skydda kabeln mot värme, olja och vassa kanter.
- Observera att långvarigt arbete kan orsaka belastningsskador i händer och armar.
- Använd inte produkten för att ta bort mossa på väggar eller stenar.
- Kontrollera borsten innan start. Byt ut slitna eller skadade borstar.
- Kör inte över grusytor under drift – grus kan kastas upp och orsaka skador.
- Se till att motorns ventilationsöppningar inte blockeras.
- Bär inte lösa kläder eller smycken. Håll långt hår borta från rörliga delar.

Vibration

- Mätningen av den vibrationsnivå som anges i denna bruksanvisning har utförts enligt en mätmetod som är standardiserad i EN 60335-1 och kan användas vid jämförelse av olika handhållna och transportabla elverktyg samt trädgårdsmaskiner.
- Mätmetoden är även lämplig för preliminär bedömning av vibrationsbelastningen.
- Den angivna vibrationsnivån gäller när det elektriska handverktyget används på det sätt som beskrivs i den här bruksanvisningen. Om däremot det elektriska handverktyget används för andra ändamål och med andra tillbehör eller inte har underhållits ordentligt kan vibrationsnivån under arbetsperioden öka betydligt.
- För en exakt bedömning av vibrationsbelastningen bör även de tider beaktas när det elektriska handverktyget är frånkopplat eller är igång utan att det används. Detta reducerar vibrationsbelastningen betydligt för den totala arbetsperioden. Bestäm säkerhetsåtgärder för att skydda operatören mot vibrationernas inverkan vid alla typer av användning.

Produktmärkning med säkerhetssymboler

Läs bruksanvisningen.

Varning!: Varning för en möjlig fara som kan leda till allvarliga personskador och/eller skador på produkten och materialskador.

Använd alltid godkända hörselskydd, skyddsglasögon och andningsmask!

Varning! Föremål som kastas ut från terasstvätten kan studsa och orsaka personskada och skada på egendom.

Håll människor och husdjur på avstånd under pågående arbete.

Dra alltid ur stickkontakten ur vägguttaget innan reparation och rengöring.

Klass II-produkt. Dubbel skyddsisolering.

Produktbeskrivning

1. Säkerhetsspärr för strömbrytare
2. Strömbrytare, på/av
3. Avlastningskrok för skarvkabel
4. Stickkontakt
5. Låsvred för justering av handtag
6. Handtag
7. Låsvred för längdjustering
8. Roterande borstar
9. Vattenmunstycken
10. Låsmutter
11. Vattenanslutning
12. Vattenreglerventil

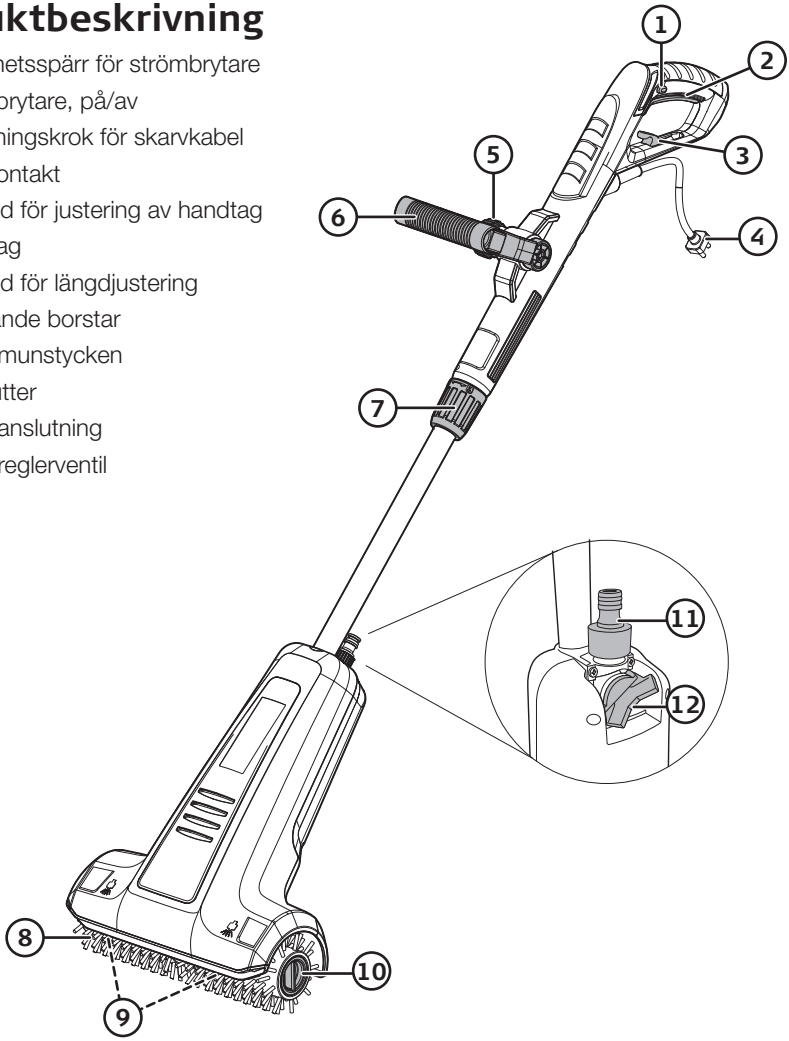

Förberedelser

Terasstvätten levereras med handtaget vridet 90º. Innan några justeringar kan göras måste handtaget vridas till korrekt position.

Lossa låsvredet (7) och vrid handtaget till korrekt position, se bild.

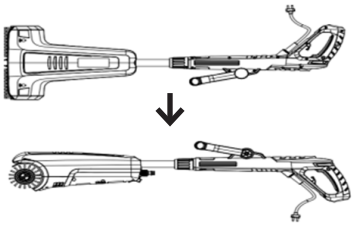

Justera skaftets längd

1. Vrid låsvredet (7) till upplåst läge.
2. Skjut teleskopröret till önskad längd. Lås vredet igen.

Justera handtagets vinkel

Lossa vredet (5) och vinkla handtaget till önskad läge. Dra åt vredet.

Anslut skarvkabel och vattenslang

1. Anslut en skarvkabel till stickkontakten (4). Avlasta kabeln genom att göra en ögla och fäst den runt kroken (3).
2. Anslut andra ändan av skarvkabeln till ett jordat 230 V väggutag. **Obs!** Se till att kabeln är avsedd för ändamålet (IPX4).
3. Se till att vattenreglaget (12) är stängt genom att vrida det medurs.
4. Anslut vattenslangen till anslutningen (11). Avlasta slangen genom att fästa den på handtaget med karborreband enligt bild.

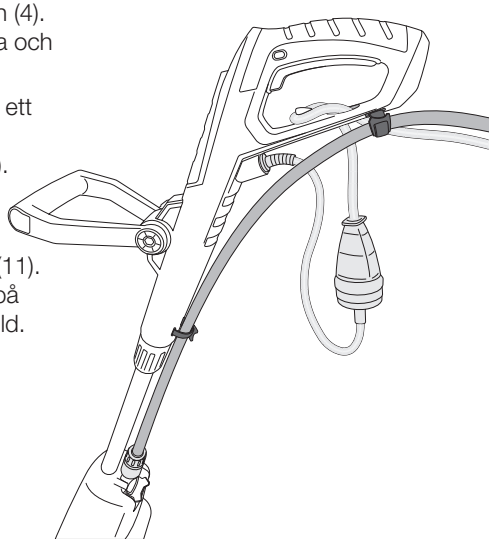

Användning

Använd endast borstar som är avsedda för den yta som ska rengöras. Produkten levereras med mjuka borstar avsedda för träytor. Borstar för t.ex stenbeläggningar säljs separat.

1. Öppna vattenreglaget (12) genom att vrida det moturs. Kontrollera att vatten kommer ur munstyckena (9).
2. Håll maskinen stadigt med båda händerna och placera borstarna mot ytan som ska rengöras.
3. Starta maskinen genom att hålla in säkerhetsspärren (1) och sedan trycka in strömbrytaren (2).
4. För maskinen med jämna rörelser och med en jämn hastighet över den yta som ska rengöras. För träytor, tvätta längs med träfibrerna.
5. Släpp upp strömbrytaren för att stänga av maskinen.
6. Stäng av vattnet genom att vrida vattenreglaget medurs.

Byte av borstar

1. Skruva ur låsmuttern (10) genom att vrida den moturs.
2. Ta bort borsten och montera en ny, skruva åt muttern.

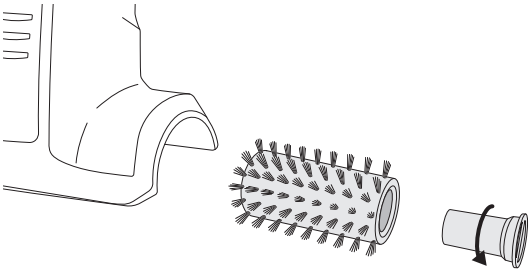

Skötsel och underhåll

Obs! Dra alltid ur stickkontakten ur vägguttaget innan skötsel och underhåll.

- Rengör produkten med en lätt fuktad trasa. Använd ett milt rengöringsmedel, aldrig lösningsmedel eller frätande kemikalier.
- Förvara produkten på en ren och torr plats när den inte används.

Avfallshantering

Denna symbol innebär att produkten inte får kastas tillsammans med annat hushållsavfall. Detta gäller inom hela EU. För att förebygga eventuell skada på miljö och hälsa, orsakad av felaktig avfallshantering, ska produkten lämnas till återvinning så att materialet kan tas omhand på ett ansvarsfullt sätt. När du lämnar produkten till återvinning, använd dig av de returhanteringssystem som finns där du befinner dig eller kontakta inköpsstället. De kan se till att produkten tas om hand på ett för miljön tillfredställande sätt.

Specifikationer

Märkspänning	230-240 V AC, 50 Hz
Effekt	600 W
Kapslingsklass	IPX4
Varvtal (obelastad)	800 varv/min
Max vattentryck	10 Bar
Ljud	LpA 84,9 dB(A), K = 3 dB(A) LwA 95,9 dB(A), K = 3 dB(A)
Vibration	2,95 m/s², K = 1,5 m/s²
Borststorlek	100 x 310 mm
Mått	128 × 32 × 16 cm
Vikt	4,18 kg

Terrassevasker

Art. nr. 41-4539 Modell ML-BR02-230AC

Les gjennom hele bruksanvisningen før produktet tas i bruk, og ta vare på den for fremtidig bruk. Vi tar forbehold om eventuelle feil i tekst og bilder, samt endringer av tekniske data. Ved tekniske problemer eller spørsmål, ta kontakt med kundesenteret vårt (se kontaktopplysninger på baksiden).

Sikkerhet

- Produktet kan brukes av barn fra 8 år og av personer med nedsatt funksjonsevne, manglende erfaring eller kunnskap som kan påvirke sikkerheten, dersom de har fått instruksjon i hvordan produktet skal brukes på en trygg måte og forstår farene og risikoene som kan oppstå. La aldri barn leke med produktet. Rengjøring og vedlikehold skal ikke utføres av barn uten en voksen til stede.

NORSK

Generelle sikkerhetsinstruksjoner ved bruk av elektrisk håndverktøy

⚠ **ADVARSEL! Les alle sikkerhetsinstruksjoner, advarsler, illustrasjoner og spesifikasjoner som følger med dette elektriske verktøyet.** Hvis ikke veiledningen følges kan det føre til elektrisk støt, brann eller alvorlige fysiske personskader.

Ta vare på alle advarsler og instruksjoner for fremtidig bruk.

Med «elektrisk håndverktøy» i den følgende teksten menes verktøy som enten er koblet til strømnettet eller drevet med batteri.

1) Arbeidsplassen

a) **Hold arbeidsplassen ren, ryddig og godt opplyst.** En rotete og dårlig opplyst arbeidsplass kan forårsake ulykker.

b) **Ikke bruk elektriske håndverktøy i eksplosjonsfarlige omgivelser, som for eksempel nær lettantennelige væsker, gasser eller støv.** Elektrisk håndverktøy kan danne gnister, som igjen kan antenne støv eller trespon.

c) **Hold barn og andre tilskuere på god avstand ved bruk av elektriske håndverktøy.** Forstyrrelser kan føre til at man mister kontrollen.

2) Sikkerhet ved bruk av elektrisk strøm

a) **Støpselet til det elektriske verktøyet må passe til strømuttaket. Støpselet må ikke modifiseres. Bruk aldri adapter sammen med elektrisk håndverktøy som krever jording.** Ved bruk av originale støpsler reduseres faren for elektrisk støt.

b) **Unngå kroppskontakt med jordete gjenstander, som rør, ovner, komfyrer, kjøleskap.** Kroppskontakt med disse øker faren for elektrisk støt.

c) **Elektrisk håndverktøy bør ikke utsettes for regn eller fuktighet.** Hvis det kommer vann inn i et elektrisk håndverktøy, øker faren for elektrisk støt.

d) **Påse at ikke strømledningen blir skadet. Bær aldri verktøyet i strømledningen. Trekk heller ikke i strømledningen når støpselet skal tas ut av strømuttaket. Hold ledningen unna varme, olje, skarpe kanter og bevegelige deler.** Skadede eller deformerte ledninger kan øke faren for elektrisk støt.

e) **Ved bruk av elektrisk håndverktøy utendørs, skal man benytte en skjøteledning som er beregnet for dette formålet.** Når skjøteledning som er beregnet for utendørs bruk benyttes, reduseres faren for elektrisk stø.

f) **Dersom det elektriske håndverktøyet skal brukes i fuktige omgivelser, må verktøyet kobles til strømnettet via jordfeilbryter.** Bruk av jordfeilbryter reduserer faren for elektrisk støt.

3) Personlig sikkerhet

a) **Vær oppmerksom og tenk fornuftig når du bruker et elektrisk håndverktøy. Ikke bruk elektriske håndverktøy når du er trett eller påvirket av rusmidler, alkohol eller sterke medisiner.** Et lite øyeblikks uoppmerksomhet kan resultere i store personskader.

b) **Bruk verneutstyr. Benytt alltid vernebriller.** Bruk av verneutstyr som støvmaske, sklisikre såler på skoene, hjelm og hørselsvern ved behov, reduserer faren for personskade.

c) **Unngå uønsket oppstart. Påse at strømbryteren står i posisjon OFF før strømmen kobles til strømuttaket.** Det å bære et elektrisk håndverktøy med en finger på avtrekkeren/strømbryteren, eller å koble til strømmen mens strømbryteren står i posisjon «ON», kan forårsake ulykker.

d) **Fjern alle nøkler/serviceverktøy før det elektriske håndverktøyet startes.** Et gjenglemt serviceverktøy på en roterende del, kan forårsake personskader.

e) **Ikke strekk deg for langt. Sørg for hele tiden å ha god balanse i kroppen.** Dette kan gjøre deg bedre forberedt når uventede situasjoner oppstår.

f) **Benytt passende arbeidsklær. Ikke bruk løstsittende klær eller smykker. Hold hår, klær og hansker unna bevegelige deler.** Løstsittende klær, smykker og langt hår, kan feste seg i bevegelige deler.

g) **Hvis det er mulig å koble til en støvsamler/støvsuger, bør dette gjøres.** Ved bruk av slike hjelpemidler, kan en redusere faren for støvrelaterte skader og ulykker.

h) **Ikke la det faktum at du er vant med bruk av elektrisk håndverktøy gjøre at du blir mindre oppmerksom på de sikkerhetsinstruksjoner som gjelder.** Uforsiktig bruk kan på brøkdelen av et sekund føre til alvorlig kroppsskade.

4) Bruk og vedlikehold av det elektriske håndverktøyet

a) **Ikke press det elektriske håndverktøyet. Bruk elektriske håndverktøy som er tilpasset den arbeidsoperasjonen du skal utføre.** Riktig hastighet på matingen er viktig for å utføre bedre og sikrere arbeid.

b) **Ikke bruk det elektriske håndverktøyet dersom strømbryteren ikke fungerer tilstrekkelig for å starte og stoppe maskinen.** Alle elektriske håndverktøy som ikke kan kontrolleres med strømbryteren er farlige og må repareres.

c) **Trekk støpselet ut av strømuttaket og/eller fjern batteriet (hvis det er avtakbart) før du utfører justeringer, bytter tilbehør eller legger til side elektroverktøyet for oppbevaring.** Dette for å unngå at elektrisk håndverktøy får en ukontrollert start.

d) **Oppbevar elektriske håndverktøy som ikke brukes utenfor barns rekkevidde og la ikke personer som ikke er fortrolig med det elektriske håndverktøyet eller dets instruksjoner bruke det.** Elektriske håndverktøy kan være farlige hvis de kommer i hendene på brukere uten erfaring.

e) **Vedlikehold elektriske håndverktøy og dets tilbehør. Kontroller om noe er feilinnstilt, at bevegelige deler fungerer som de skal, at ingen deler er skadet eller at noe annet kan påvirke elektroverktøyets funksjoner. Dersom noe er skadet må det repareres før bruk.** Mange kan oppstå som følge av dårlig vedlikehold av det elektriske håndverktøyet.

f) **Hold verktøyene skarpe og rene.** Godt vedlikeholdt skjærende verktøy, med skarpe egger, er mindre utsatt for problemer og lettere å kontrollere.

g) **Følg instruksjonen, ta hensyn til arbeidsforholdene og hva slags type arbeid som skal utføres.** Bruk av elektrisk håndverktøy til andre arbeidsoperasjoner enn det som det er beregnet til, kan skape farlige situasjoner.

h) **Hold håndtak og gripeflater tørre, rene og fri for olje og fett.** Glatte håndtak og gripeflater kan bidra til uforutsette situasjoner der det elektriske håndverktøyet ikke kan kontrolleres på en sikker måte.

5) Service

a) **La profesjonelle fagfolk utføre service og reparasjoner. Benytt kun originale reservedeler.** *Dette for å opprettholde sikkerheten ved bruk av det elektriske håndverktøyet.*

Spesielle sikkerhetsforskrifter for terrassevaskere

- Produktet skal kun brukes utendørs og er beregnet for rengjøring av flate overflater, som terrassebord, stein eller betong.
- Produktet kan brukes av barn fra 8 år, samt av personer med nedsatt fysisk, sensorisk eller mental funksjonsevne, eller manglende erfaring, forutsatt at de har fått opplæring eller instruksjon i sikker bruk.
- Barn får ikke leke med produktet. Rengjøring og vedlikehold skal ikke utføres av barn uten tilsyn.
- Følg kravene i EN 1717 ved tilkobling til drikkevannsnettet. Bruk kun rent, kaldt ferskvann (maks. 35 °C).
- Produktet skal kun brukes utendørs.
- Sørg for at overflaten som skal rengjøres, er fri for sand, stein og løse gjenstander.
- Ikke trekk i slange eller kabel under bruk.
- Start kun produktet når børstene står mot terrassegulvet eller bakken.
- Koble produktet til en jordfeilbryter med maks. 30 mA. Kontakt elektriker dersom du er usikker.
- Beskytt produktet mot frost og overoppheting (5–40 °C).
- Unngå å skade kabelen ved å kjøre over eller klemme den. Beskytt kabelen mot varme, olje og skarpe kanter.
- Vær oppmerksom på at langvarig arbeid kan føre til belastningsskader i hender og armer.
- Ikke bruk produktet til å fjerne mose på vegger eller stein.
- Kontroller børsten før oppstart. Bytt ut slitte eller skadde børster.
- Ikke bruk terrassevaskeren på grusflater – løse steiner kan slynges ut og forårsake skade.
- Sørg for at motorens ventilasjonsåpninger ikke blokkeres.
- Ikke bruk løstsittende klær eller smykker. Hold langt hår unna bevegelige deler.

Vibrasjon

- Måling av vibrasjonsnivået som oppgis i denne bruksanvisningen er utført i henhold til målemetoden i EN 60335-1 og kan brukes til sammenlikning av forskjellige håndholdte og bærbare elektroverktøy og hagemaskiner.
- Målemetoden er også egnet til forhåndsvurdering av vibrasjonsbelastningen.
- Vibrasjonsnivået som er oppgitt gjelder når elektroverktøyet brukes på en slik måte som beskrives i denne bruksanvisningen. Hvis verktøyet derimot brukes til andre oppgaver og med annet tilbehør, eller ikke har blitt vedlikeholdt ordentlig, kan vibrasjonsnivået øke betydelig.
- For å få en riktig vurdering av vibrasjonsbelastningen må også tidene tas hensyn til når elektroverktøyet er frakoblet eller er i gang uten at det brukes. Dette reduserer vibrasjonsbelastningen betraktelig i den totale arbeidsperioden. Man må foreta sikkerhetstiltak for å beskytte operatøren mot vibrasjoner ved alle typer bruk.

Produktmerking med sikkerhetssymboler

Les bruksanvisningen.

Advarsel!: Advarsel for en mulig fare som kan føre til alvorlige personskader og/eller skader på produkt eller materialer dersom de skriftlige instruksene ikke følges.

Bruk alltid godkjent hørselvern, vernebriller og åndedrettsvern!

Advarsel! Gjenstander som slynges ut fra terrassevaskeren kan sprette tilbake og forårsake personskade eller materielle skader.

Hold mennesker og husdyr på trygg avstand mens du arbeider.

Koble alltid fra strømmen før reparasjon eller rengjøring.

Klasse II-produkt. Dobbel beskyttelsesisolering.

NORSK

Produktbeskrivelse

1. Sikkerhetssperre for strømbryter
2. Strømbryter, på/av
3. Avlastningskrok for skjøteledning
4. Støpsel
5. Låsevrider for justering av håndtak
6. Håndtak
7. Låsevrider for lengdejustering
8. Roterende børster
9. Vannmunnstykker
10. Låsemutter
11. Vannkobling
12. Vannreguleringsventil

Forberedelser

Terasstvätten leveres med håndtaket dreid 90º. Før du kan foreta noen justeringer, må håndtaket dreies til riktig posisjon.

Løsne låseknappen (7) og dreie håndtaket til riktig posisjon, se bildet.

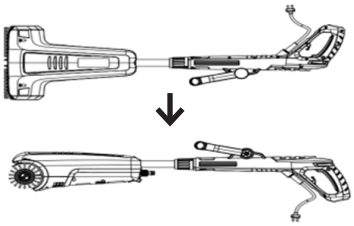

Justering av skaftets lengde

1. Drei låsevrideren (7) til ulåst posisjon.
2. Skyv teleskoprøret til ønsket lengde. Lås vrideren igjen.

Justering av håndtakets vinkel

Løsne vrideren (5) og vinkle håndtaket til ønsket posisjon. Stram til vrideren.

Tilkobling av skjøteledning og vannslange

1. Koble en skjøteledning til støpselet (4). Avlast ledningen ved å lage en løkke og feste den rundt kroken (3).
2. Koble den andre enden av skjøteledningen til et jordet 230 V-uttak. **Obs!** Sørg for at kabelen er egnet for formålet (IPX4).
3. Kontroller at vannreguleringsventilen (12) er lukket ved å dreie den medurs.
4. Koble vannslangen til koblingen (11). Avlast slangen ved å feste den til håndtaket med borrelåsbånd, som vist på bildet.

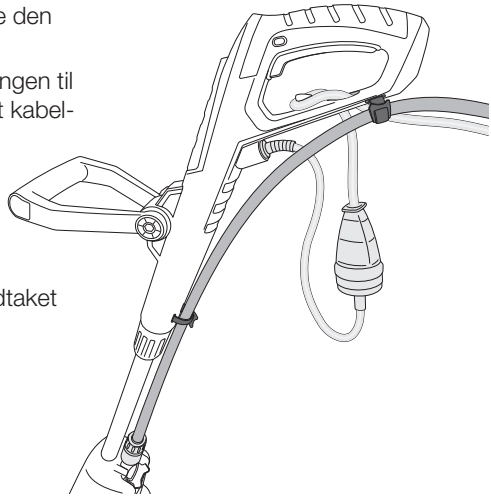

Bruk

Bruk kun børster som er beregnet for overflaten som skal rengjøres. Produktet leveres med myke børster som egner seg for treverk. Børster for eksempelvis steinbelegg selges separat.

1. Åpne vannventilen (12) ved å dreie den moturs. Kontroller at vann strømmer ut fra munnstykkene (9).
2. Hold maskinen stødig med begge hender, og plasser børstene mot overflaten som skal rengjøres.
3. Start maskinen ved å holde inne sikkerhetssperren (1) og deretter trykke inn strømbryteren (2).
4. Før maskinen jevnt og rolig over overflaten som skal rengjøres. På treoverflater bør du arbeide langsmed trefibrene.
5. Slipp strømbryteren for å slå av maskinen.
6. Steng vannet ved å dreie vannventilen med medurs.

Bytte av børster

1. Skru løs låsemutteren (9) ved å dreie den moturs.
2. Fjern børsten og monter en ny. Skru til mutteren.

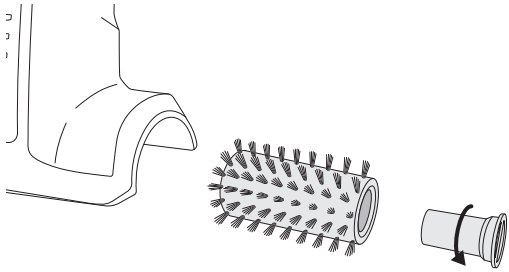

Vedlikehold

Obs! Trekk alltid ut støpselet fra stikkontakten før rengjøring og vedlikehold.

- Rengjør produktet med en lett fuktet klut. Bruk et mildt rengjøringsmiddel, aldri løsemidler eller etsende kjemikalier.
- Oppbevar produktet på et rent og tørt sted når det ikke er i bruk.

NORSK

Avfallshåndtering

Symbolet betyr at produktet ikke skal kastes sammen med øvrig husholdningsavfall. Dette gjelder i hele EØS. For å forebygge eventuelle skader på helse og miljø som følge av feil håndtering av avfall, skal produktet leveres til gjenvinning, slik at materialet blir tatt hånd om på en tilfredsstillende måte. Når produktet skal kasseres, benytt eksisterende systemer for returhåndtering, eller kontakt forhandler. De vil ta hånd om produktet på en miljømessig forsvarlig måte.

Spesifikasjoner

Merkestrøm	230–240 V AC, 50 Hz
Effekt	600 W
Kapslingsklasse	IPX4
Turtall (ubelastet)	800 o/min
Maks. vanntrykk	10 bar
Lyd	LpA 84,9 dB(A), K = 3 dB(A) LwA 95,9 dB(A), K = 3 dB(A)
Vibrasjon	2,95 m/s², K = 1,5 m/s²
Børstestørrelse	100 x 310 mm
Mål	128 × 32 × 16 cm
Vekt	4,18 kg

Terassipesuri

Tuotenro 41-4539 Malli ML-BR02-230AC

Lue koko käyttöohje ja säästä se tulevaa käyttöä varten. Pidätämme oikeuden teknisten tietojen muutoksiin. Emme vastaa mahdollisista teksti- tai kuvavirheistä. Jos tuotteeseen tulee teknisiä ongelmia, ota yhteys myymälään tai asiakaspalveluun (yhteystiedot käyttöohjeen lopussa).

Turvallisuus

- Tuotetta voivat käyttää 8 vuotta täyttäneet lapset sekä henkilöt, joilla on jokin toimintarajoite tai joilta puuttuu kokemusta tai tietoa siten, että turvallisuus voisi vaarantua, jos heille on annettu ohjeet tuotteen turvallisesta käytöstä ja he ymmärtävät mahdolliset vaarat ja riskit. Älä koskaan anna lasten leikkiä tuotteella. Tuotteen puhdistusta ja huoltoa eivät saa lapset tehdä ilman aikuisen läsnäoloa.

Yleisiä turvallisuusohjeita koskien sähkökäyttöisiä käsityökaluja

⚠ **VAROITUS! Lue kaikki sähkökäyttöisen käsityökalun mukana tulevat ohjeet, varoitukset, kuvat ja tekniset tiedot.** Alla olevien ohjeiden noudattamatta jättäminen saattaa johtaa sähköiskuun, tulipaloon tai vakavaan loukkaantumiseen.

Säästä kaikki ohjeet ja varoitustiedot tulevaa käyttöä varten.

Varoitustekstin termi ”sähkökäyttöinen käsityökalu” tarkoittaa verkkovirralla tai akulla toimivaa käsikäyttöistä työkalua.

1) Työtilat

a) **Pidä työtilat siisteinä ja hyvin valaistuina.** Täynnä tavaraa olevat ja pimeät tilat lisäävät onnettomuusriskiä.
b) **Älä käytä sähkökäyttöistä käsityökalua räjähdysherkässä ympäristössä, kuten helposti syttyvien nesteiden, kaasujen tai pölyn lähellä.** Sähkökäyttöiset käsityökalut muodostavat kipinöitä, jotka saattavat sytyttää pölyn tai höyryt.
c) **Pidä lapset ja sivulliset loitolla, kun käytät sähkökäyttöistä käsityökalua.** Tarkkaavaisuuden menettäminen saattaa johtaa onnettomuuteen.

2) Sähköturvallisuus

a) **Sähkökäyttöisen käsityökalun pistokkeen tulee sopia pistorasiaan. Älä muuta pistoketta millään tavalla. Älä käytä sovitinta maadoitettujen sähkökäyttöisten käsityökalujen kanssa.** Muuttamaton pistoke ja sopiva pistorasia vähentävät sähköiskun vaaraa.
b) **Vältä koskettamasta maadoitettuja esineitä, kuten putkia, lämpöpattereita, hellaa tai jääkaappia.** Sähköiskun vaara kasvaa, jos kehosi on maadoitettu.
c) **Älä altista sähkökäyttöistä käsityökalua sateelle äläkä käytä sitä kosteissa olosuhteissa.** Veden joutuminen sähkökäyttöiseen käsityökaluun lisää sähköiskun vaaraa.

d) **Käsittele virtajohtoa varoen. Älä kanna laitetta virtajohdosta äläkä irrota pistoketta pistorasiasta johdosta vetämällä. Älä altista virtajohtoa kuumuudelle, öljyille, teräville reunoille tai liikkuville osille.** Sotkeutuneet tai vahingoittuneet virtajohdot lisäävät sähköiskun vaaraa.
e) **Jos käytät sähkökäyttöistä käsityökalua ulkona, käytä ainoastaan ulkokäyttöön sopivia jatkojohtoja.** Ulkokäyttöön sopivan jatkojohdon käyttäminen vähentää sähköiskun vaaraa.
f) **Jos käytät sähkökäyttöistä käsityökalua kosteassa ympäristössä, laite tulee liittää sähköverkkoon vikavirtasuojakytkimen kautta.** Vikavirtasuojakytkimen käyttö vähentää sähköiskun vaaraa.

3) Oma turvallisuutesi

a) **Ole huolellinen ja käytä tervettä järkeä, kun käytät sähkökäyttöistä käsityökalua. Älä käytä sähkökäyttöistä käsityökalua, jos olet väsynyt tai päihteiden, lääkkeiden tai alkoholin vaikutuksen alainen.** Lyhyenkin hetken kestävä tarkkaavaisuuden herpaantuminen saattaa johtaa vakavaan loukkaantumiseen.
b) **Käytä suojavarusteita. Käytä aina suojalaseja.** Suojavarusteiden, kuten hengityssuojaimen, liukuestekenkien, kypärän ja kuulosuojaimien, käyttäminen vähentää loukkaantumisvaaraa.
c) **Vältä laitteen tahatonta käynnistämistä. Varmista, että virtakytkin on asennossa OFF, ennen kuin liität pistokkeen pistorasiaan.** On erittäin vaarallista kantaa sähkökäyttöistä käsityökalua sormi virtakytkimellä tai liittää sähkökäyttöinen käsityökalu pistorasiaan virtakytkimen ollessa ON-asennossa.
d) **Poista kaikki huoltotyökalut/avaimet, ennen kuin käynnistät sähkökäyttöisen käsityökalun.** Sähkökäyttöisen työkalun liikkuvan osan päälle unohdettu työkalu saattaa johtaa onnettomuuteen.
e) **Älä kurota liian pitkälle työskennellessäsi. Varmista, että seisot tasapainoisesti työn jokaisessa vaiheessa.** Näin hallitset laitteen paremmin yllättävissä tilanteissa.
f) **Käytä tarkoituksenmukaisia vaatteita. Älä käytä löysiä vaatteita tai koruja. Pidä hiukset, vaatteet ja käsineet loitolla koneen liikkuvista osista.** Löysät vaatteet, korut tai pitkät hiukset saattavat takertua liikkuviin osiin.
g) **Jos käytössäsi on pölynpoistojärjestelmä, käytä sitä.** Sen käyttö voi vähentää pölyyn liittyviä vaaroja.
h) **Vaikka olisitkin tottunut käyttämään sähköisiä käsityökaluja, tutustu turvallisuusohjeisiin ja huomioi ne laitetta käyttäessäsi.** Laitteen varomaton käsittely voi hetkessä johtaa vakavaan loukkaantumiseen.

4) Sähkökäyttöisten käsityökalujen käyttäminen ja huoltaminen

a) **Älä pakota sähkökäyttöistä käsityökalua. Käytä vain sellaista sähkökäyttöistä käsityökalua, joka soveltuu suunnittelemaasi työtehtävään.** Oikean työkalun käyttö on tehokkaampaa ja turvallisempaa sille tarkoitetulla syöttönopeudella.

b) **Älä käytä sähkökäyttöistä käsityökalua, jos virtakytkin ei toimi.** Kaikki sähkökäyttöiset käsityökalut, joita ei voi hallita virtakytkimellä, ovat vaarallisia ja ne tulee korjata.

c) **Irrota pistoke pistorasiasta ja/tai poista akku (jos akku on irrotettava) laitteesta ennen sähkökäyttöisen käsityökalun säätämistä tai varusteiden vaihtamista ja ennen työkalun laittamista säilytykseen.** Nämä ennaltaehkäisevät toimenpiteet vähentävät sähkökäyttöisen käsityökalun tahatonta käynnistymistä.

d) **Säilytä sähkökäyttöisiä käsityökaluja lasten ulottumattomissa. Älä luovuta sähkökäyttöistä käsityökalua henkilöille, jotka eivät tunne sitä tai sen käyttöohjetta.** Sähkökäyttöiset käsityökalut ovat vaarallisia tottumattomien käyttäjien käsissä.

e) **Sähkökäyttöisten käsityökalujen ja niiden tarvikkeiden huoltaminen. Varmista, että kaikki asetukset on tehty oikein, kaikki liikkuvat osat liikkuvat esteettä ja että mikään muu seikka ei häiritse sähkökäyttöisen käsityökalun toimintaa. Jos jokin osa on vahingoittunut, se tulee korjata ennen käyttöä.** Monet onnettomuudet johtuvat huonosti huolletuista sähkökäyttöisistä käsityökaluista.

f) **Pidä työkalut puhtaina ja terävinä.** Kunnolla huolletut terävät terätyökalut vähentävät juuttumisen vaaraa, ja niitä on helpompi hallita.

g) **Käytä sähkökäyttöistä käsityökalua ja sen varusteita ym. ohjeiden mukaisesti ja kyseiselle sähkökäyttöiselle käsityökalulle sopivalla tavalla. Ota myös huomioon työskentelyolosuhteet ja suoritettava työ.** Sähkökäyttöisen käsityökalun käyttäminen muihin kuin sille tarkoitettuihin työtehtäviin saattaa johtaa vaaratilanteeseen.

h) **Pidä kahvat ja otepinnat puhtaina ja kuivina. Varmista, että niissä ei ole öljyä tai rasvaa.** Liukkaat kahvat ja otepinnat voivat johtaa ennalta arvaamattomiin tilanteisiin, joissa sähkökäyttöistä käsityökalua ei pystytä käsittelemään turvallisella tavalla.

5) Huolto

a) **Laitteen saa huoltaa ja korjata ainoastaan ammattihenkilö ja huollossa tulee käyttää ainoastaan alkuperäisosia.** *Näin taataan sähkökäyttöisen käsityökalun turvallisuus.*

Terassipesureita koskevat turvallisuusohjeet

- Laite on tarkoitettu ainoastaan ulkokäyttöön ja tasaisten materiaalien, kuten puuritilä, kivi tai betoni, puhdistamiseen.
- Tuotetta voivat käyttää 8 vuotta täyttäneet lapset sekä henkilöt, joilla on heikentynyt fyysinen, sensorinen tai henkinen toimintakyky tai joilla ei ole aiempaa kokemusta, edellyttäen että he ovat saaneet ohjausta tai opastusta tuotteen turvallisesta käytöstä.
- Lapset eivät saa leikkiä laitteella. Lapset eivät saa puhdistaa ja huoltaa laitetta ilman aikuisen valvontaa.
- Noudata EN 1717 -standardin vaatimuksia liitettäessä juomavesiverkostoon. Käytä vain puhdasta, kylmää vesijohtovettä (enintään 35 °C).
- Laitetta saa käyttää ainoastaan ulkotiloissa.
- Varmista, että puhdistettavalla pinnalla ei ole hiekkaa, kiviä tai irtonaisia asioita.
- Älä vedä letkusta tai johdosta käytön aikana.
- Käynnistä tuote vain, kun harjat ovat terassilaudalla tai maassa.
- Kytke tuote vikavirtasuojakytkimeen, jonka enimmäisvirta on 30 mA. Jos olet epävarma, ota yhteys sähköasentajaan.
- Suojaa tuote jäätymiseltä ja ylikuumenemiselta (5–40 °C).
- Vältä vaurioittamasta johtoa ajamalla sen yli tai puristamalla sitä. Suojaa johto kuumuudelta, öljyltä ja teräviltä reunoilta.
- Huomioi, että pitkäkestoinen työskentely voi aiheuttaa rasitusvammoja käsiin ja käsivarsiin.
- Älä käytä laitetta sammaleen irroittamiseen seinistä tai kivistä.
- Tarkista harja ennen käynnistystä. Vaihda kuluneet tai vioittuneet harjat.
- Älä käytä laitetta sorapintojen päällä – sora voi sinkoutua ja aiheuttaa vahinkoja.
- Varmista, että moottorin ilma-aukot ovat vapaana.
- Älä käytä löysiä vaatteita tai koruja. Älä pitkät hiukset poissa liikkuvien osien läheltä.

Tärinä

- Tässä käyttöohjeessa ilmoitettu tärinäarvo on mitattu EN 60335-1 -standardisoidulla mittaustavalla, ja se on verrattavissa muihin kädessä pidettäviin ja siirrettäviin sähkökäyttöisiin käsityökaluihin sekä puutarhakoneisiin.
- Mittaustapa sopii myös tärinäkuormituksen alustavaan arviointiin.
- Ilmoitettu tärinäarvo toteutuu, kun sähkökäyttöistä käsityökalua käytetään käyttöohjeessa kuvatulla tavalla. Jos sähkökäyttöistä käsityökalua käytetään muuhun tarkoitukseen tai muiden tarvikkeiden kanssa ja jos sitä ei ole huollettu, työnaikainen tärinätaso saattaa kasvaa huomattavasti.
- Tarkan tärinäkuormituksen arvioimiseksi pitää huomioida ajat, jolloin sähkökäyttöinen käsityökalu ei ole kytkettynä, tai kun se on käynnissä ilman, että sitä käytetään. Tämä vähentää huomattavasti koko työskentelyjakson tärinäkuormitusta. Päätä turvallisuustoimenpiteet suojataksesi käyttäjää tärinän vaikutukselta kaikissa käyttötarkoituksissa..

Tuotemerkinnät ja turvallisuussymbolit

Lue käyttöohje.

Varoitus! Mahdollinen vakavien henkilövahinkojen ja/tai tuotteen vahingoittumisen tai materiaalivahinkojen vaara.

Käytä aina hyväksyttyjä kuulosuojaimia, suojalaseja ja hengityssuojaimia!

Varoitus! Terassipesurin lennättämät esineet saattavat aiheuttaa henkilö- ja omaisuusvahinkoja.

Pidä ihmiset ja lemmikit loitolla laitteen käytön aikana.

Irrota pistoke pistorasiasta ennen huoltamista ja puhdistamista.

Luokan II tuote. Kaksinkertainen suojaeristys.

Tuotekuvaus

1. Virtakytkimen turvalukitus
2. Virtakytkin, päälle/pois päältä
3. Jatkojohdon vedonpoistokoukku
4. Pistoke
5. Kahvan säädön lukitsin
6. Kahva
7. Pituuden säädön lukitsin
8. Pyörivät harjat
9. Vesisuuttimet
10. Lukitusmutteri
11. Vesiliitäntä
12. Vedensäätöventtiili

Valmistelut

Terassipesukone toimitetaan kahva 90º käännettynä. Ennen kuin säätöjä voidaan tehdä, kahva on käännettävä oikeaan asentoon.

Avaa lukitusruuvi (7) ja käännä kahva oikeaan asentoon, ks. kuva.

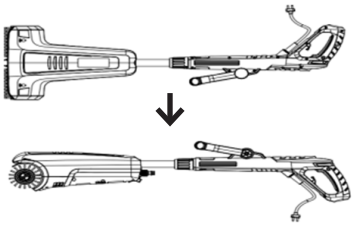

Säädä varren pituutta

1. Kierrä lukitsin (7) auki-asentoon.
2. Liu'uta teleskooppiputki haluttuun pituuteen. Lukitse lukitsin.

Kahvan kulman säätäminen

Avaa lukitsin (5) ja aseta kahva haluttuun asentoon. Kiristä lukitsin.

Liitä jatkojohto ja vesiletku

1. Liitä jatkojohto pistokkeeseen (4). Kevennä johdon kuormitusta tekemällä siihen lenkki ja kiinnittämällä se koukkuun (3).
2. Liitä jatkojohdon toinen pää maadoitettuun 230 V:n seinäpistorasiaan. **Huom.!** Varmista, että johto on tarkoitettu tähän tarkoitukseen (IPX4).
3. Varmista, että vedensäädin (12) on kiinni kääntämällä sitä myötäpäivään.
4. Liitä vesiletku liitäntään (11). Kevennä letkun kuormitusta kiinnittämällä se kahvaan tarranauhalla kuvan mukaisesti.

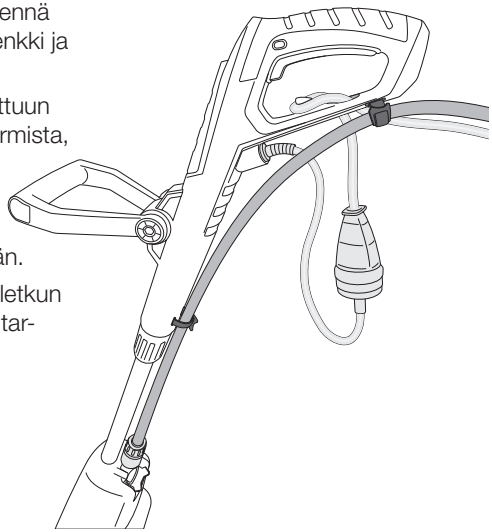

SUOMI

Käyttö

Käytä ainoastaan harjoja, jotka on suunniteltu puhdistettavalle pinnalle. Laitteen mukana tulevat puupinnoille tarkoitetut pehmeät harjat. Esim. kivipinnoille tarkoitetut harjat myydään erikseen.

1. Avaa vedensäädin (12) kiertämällä sitä vastapäivään. Varmista, että vesisuuttimista (9) tulee vettä.
2. Pidä laitteesta kiinni tukevasti molemmin käsin ja aseta harjat puhdistettavalle pinnalle.
3. Käynnistä laite painamalla virtakytkimen turvalukitsinta (1) ja sitten virtakytkintä (2).
4. Liikuta laitetta tasaisin liikkein ja tasaisella nopeudella puhdistettavalla pinnalla. Puupinnat puhdistetaan puunsyiden suuntaisesti.
5. Sammuta laite päästämällä virtakytkin.
6. Sulje vesi kääntämällä vedensäädintä myötäpäivään.

Harjojen vaihto

1. Irrota lukitusmutteri (10) kiertämällä sitä vastapäivään.
2. Irrota harja, asenna uusi ja kiristä mutteri.

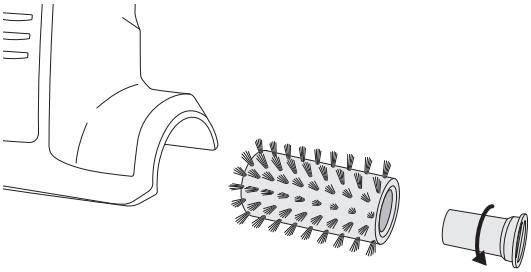

Huolto ja kunnossapito

Huom.! Irrota pistoke pistorasiasta ennen huoltamista ja puhdistamista.

- Pyyhi tuote kevyesti kostutetulla liinalla. Käytä mietoa puhdistusainetta, älä käytä liuottimia tai syövyttäviä kemikaaleja.
- Säilytä laitetta kuivassa ja puhtaassa paikassa, kun se ei ole käytössä.

Kierrättäminen

Tämä kuvake tarkoittaa, että tuotetta ei saa hävittää kotitalousjätteen seassa. Tämä koskee koko EU-aluetta. Virheellisestä hävittämisestä johtuvien mahdollisten ympäristö- ja terveyshaittojen ehkäisemiseksi tuote tulee viedä kierrätettäväksi, jotta materiaali voidaan käsitellä vastuullisella tavalla. Kierrätä tuote käyttämällä paikallisia kierrätysjärjestelmiä tai ota yhteys ostopaikkaan. Ostopaikassa tuote kierrätetään vastuullisella tavalla.

Ominaisuudet

Nimellisjännite	230-240 V AC, 50 Hz
Teho	600 W
Kotelointiluokka	IPX4
Kierrosluku (kuormittamaton)	800 kierr./min
Suurin vedenpaine	10 baaria
Ääni	LpA 84,9 dB(A), K = 3 dB(A) LwA 95,9 dB(A), K = 3 dB(A)
Tärinä	2,95 m/s², K=1,5 m/s²
Harjan koko	100 x 310 mm
Mitat	128 × 32 × 16 cm
Paino	4,18 kg

Clas Ohlson

EC Declaration of Conformity

EG-försäkran om överensstämmelse / Egenerklæring / EY-vaatimustenmukaisuusvakuutus

This declaration of conformity is issued under the sole responsibility of the manufacturer.
EU-försäkran om överensstämmelse utfärdas på tillverkarens eget ansvar. / Egenerklæringen er utstedt under produsentens eget ansvar. / Tämä vaatimustenmukaisuusvakuutus on annettu valmistajan yksinomaisella vastuulla

Manufacturer and person authorised to compile technical file: Clas Ohlson AB, SE-793 85 Insjön, Sweden

Name	Electric Brush
Type/Model	ML-BR02-230AC
Clas Ohlson Article Number	414539000

The product satisfies the provision for CE-marking according to the following directive(s) / regulation(s) including amendments / Produkten uppfyller kraven för CE-märkning enligt följande direktiv / förordningar inklusive ändringar/ Produktet tilfredsstiller bestemmelsen om CE-merking i henhold til følgende direktiv (er) / forskrifter, inkludert endringer / Tuote täyttää seuraavien direktiivien / asetusten mukaiset CE-merkintää koskevat vaatimukset, mukaan lukien muutokset;

☒ Machinery Directive 2006/42/EC
☒ EMC Directive 2014/30/EU

References to the relevant harmonised standards used or references to the other technical specifications in relation to which conformity is declared. Hänvisning till de harmoniserade standarder som använts eller hänvisningar till de specifikationer som försäkran om överensstämmelse deklareras: / Referere til harmoniserte standarder som brukes, eller henvisninger til spesifikasjonene der samsvarserklæring er erklært: / Viittaus yhdenmukaistettuihin standardeihin tai viittaus eritelmiin, jossa vaatimustenmukaisuusvakuutus on julistettu;

MD: EN 60335-1: 2015+A11:2022, EN ISO 12100:2010
EMC: EN 55014-1: 2021, EN 55014-2: 2021, EN IEC 61000-3-2: 2019+A1:2021+A2:2024
EN 61000-3-3: 2013+A1:2019+A2:2021

Signed for and on behalf of;

Place and date: 2025-10-22

Henrik Alfredsson
Product & Quality Compliance Manager

Clas Ohlson AB, SE-793 85 Insjön, Sweden

Sverige

Kundtjänst	*tel: 0247/445 00* *e-post: kundservice@clasohlson.se*
Internet	*www.clasohlson.se*
Post	*Clas Ohlson AB, 793 85 INSJÖN*

Norge

Kundesenter	*tlf.: 23 21 40 00* *e-post: kundesenter@clasohlson.no*
Internett	*www.clasohlson.no*
Post	*Clas Ohlson AS, Postboks 485 Sentrum,* *0105 OSLO*

Suomi

Asiakaspalvelu	*puh.: 020 111 2222* *sähköposti: asiakaspalvelu@clasohlson.fi*
Internet	*www.clasohlson.fi*
Osoite	*Clas Ohlson Oy, Kaivokatu 10 B,* *00100 HELSINKI*